Serie 4200 **A.62** RPT C16

Abisagrada con Rotura de Puente Térmico

SIMER

Abisagrada A.62 RPT C16 Serie 4200

Longitud de poliamida	24 mm
Acristalamiento máximo	44 mm
Altura de galce	22 mm

Secciones

Marco	62 mm
Hoja	70 mm

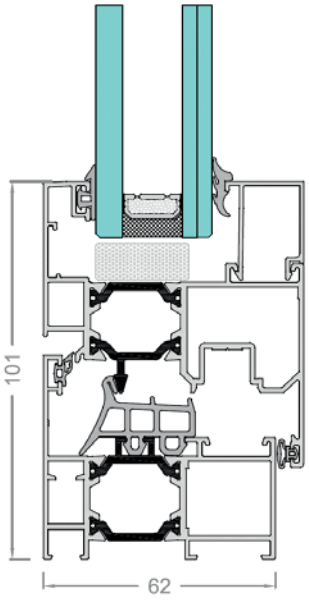

Posibilidades constructivas Ventanas

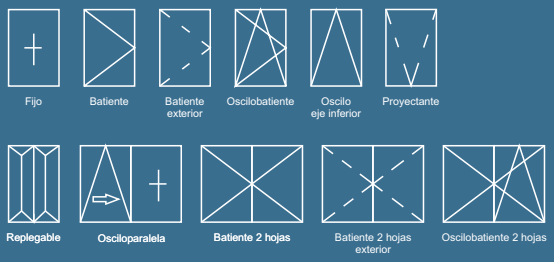

Posibilidades constructivas Puertas

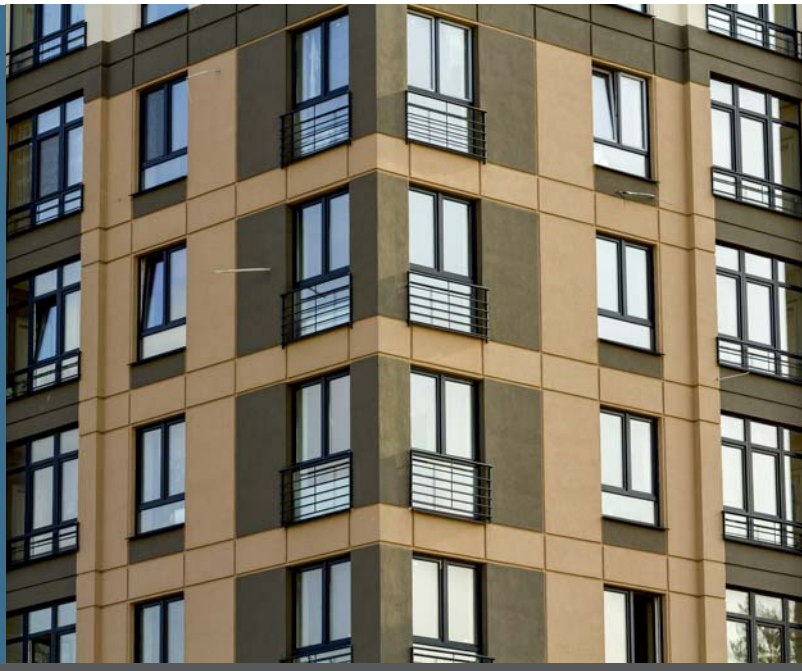

Transmitancia (según CTE)

U_H= hasta 1,0 (W/m^{2}K)

Transmitancia térmica para balconera de 2 hojas con vidrio de doble cámara con argón y bajo emisivo

Válida para todas las zonas climáticas*: α, A, B, C, D, E

*En función de la transmitancia del vidrio

Aislamiento acústico (según vidrio)

Reducción nivel acústico Rw = 38 (-1;-4) dB*

(*)Para un vidrio 4+4/10/3+3 según Norma EN 14351-1:2006+A1:2010

(**) Puede mejorarse dicho valor en función del vidrio considerado

Canal 16

Estándar para el herraje

Junta central en EPDM celular

Estanqueidad perfecta

Categorías alcanzadas en banco de ensayos

Permeabilidad al aire UNE-EN 1026:2017

Clase 1	Clase 2	Clase 3	**Clase 4**

Para ventana de 2 hojas con cajón con una superficie máx. de 2,81m^2

Estanqueidad al agua UNE-EN 1027:2017

Clase 1A	Clase 2A	Clase 3A	Clase 4A	Clase 5A	Clase 6A	Clase 7A	Clase 8A	Clase 9A	**Clase E1500**

Para ventana de 2 hojas con cajón con una superficie máx. de 2,81m^2

Resistencia al viento UNE-EN 12211:2017

Clase C1	Clase C2	Clase C3	Clase C4	**Clase C5**

Para ventana de 2 hojas con cajón con una superficie máx. de 1,87m^2

Acabados

Opción bicolor

Lacados (RAL, oxidones, moteados, rugosos, efecto fantasía, RAL brillante, luminiscentes, bactericida)

Lacados imitación madera

Anodizado

SIMER

CAPÍTULOS	PÁGINA
Perfiles escala 1:1	01.01
Secciones	02.01
Ventana - 1 hoja	02.01
Ventana - 2 hojas	02.03
Acristalamiento	03.01
Accesorios	04.01

REF.	DESCRIPCIÓN	PÁGINA
4201	Cerco	01.01
4203	Cerco reforzado	01.01
4212	Cerco con solape	01.01
4204	Hoja de ventana	01.02
4213	Hoja reforzada	01.02
4205	Hoja puerta	01.02
4227	Hoja curva de ventana	01.03
4228	Hoja curva reforzada	01.03
4229	Hoja curva de puerta	01.03
4214	Hoja de apertura exterior	01.04
4215	Hoja de apertura exterior de puerta	01.04
4230	Hoja curva de apertura exterior	01.05
4231	Hoja curva de apertura exterior de puerta	01.05
4207	Travesaño de 77 mm	01.06
4208	Travesaño de 102 mm	01.06
4209	Travesaño ó zócalo de 134 mm (portatornillos)	01.07
4206	Inversor	01.07
1511	Unión de cercos	01.08
4518	Solape de 30 mm	01.08
4519	Solape de 30 mm	01.08
4620	Solape de 30 mm	01.08
6017	Solape de 45 mm	01.08
4629	Solape de 60 mm	01.08
9157	Pieza fijación solape 6019	01.09
6019	Solape de 40 mm	01.09
4629	Solape de 60 mm	01.09
1533	Grapa fijación solape 1534	01.09
1534	Solape de 35 mm	01.09
4603	Grapa fijación solape 4604	01.09
4604	Solape de 40 mm	01.09

Cercos

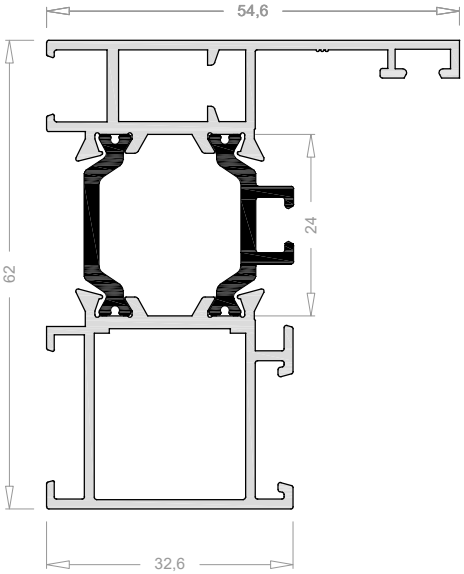

Cerco
4201

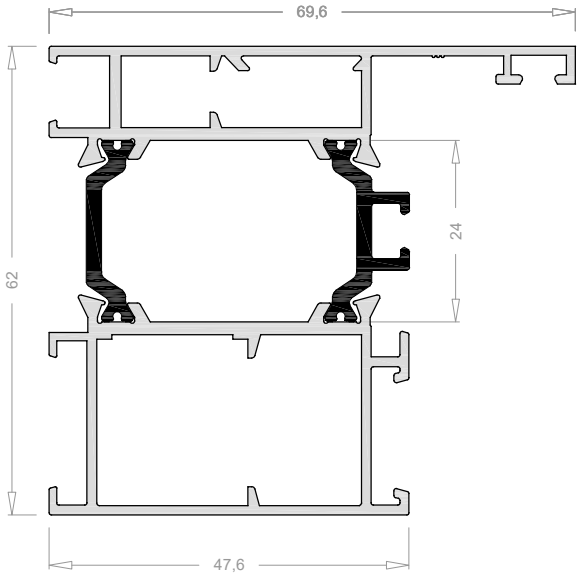

Cerco reforzado
4203

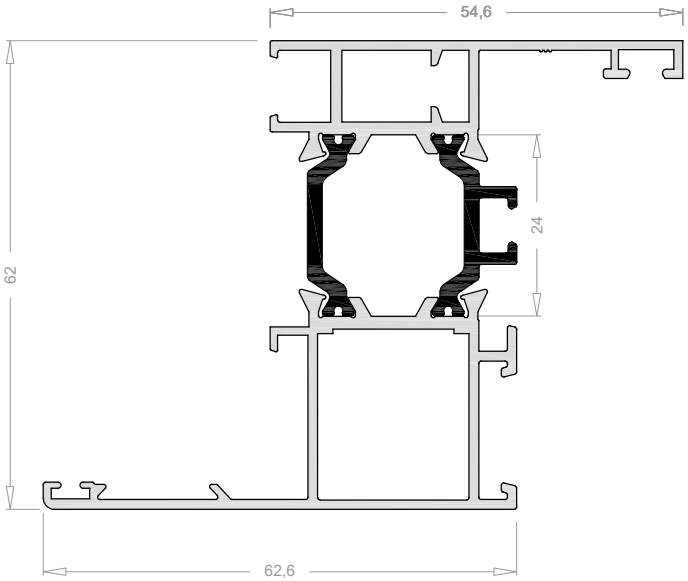

Cerco con solape (30 mm)
4212

Hojas

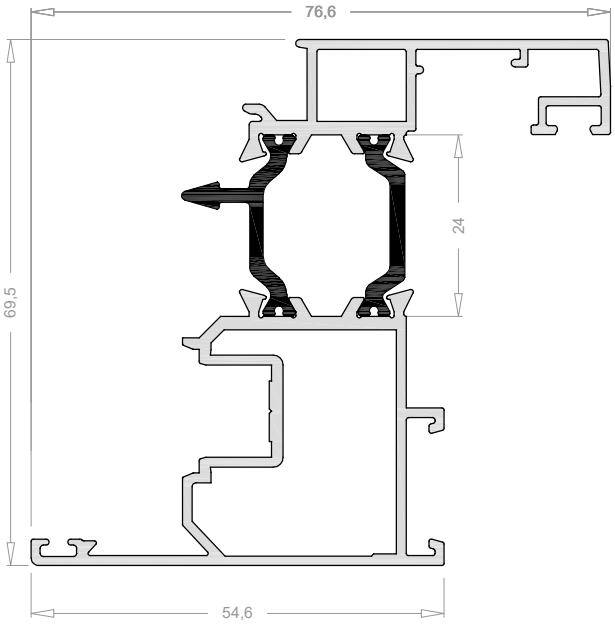

Hoja de ventana

4204

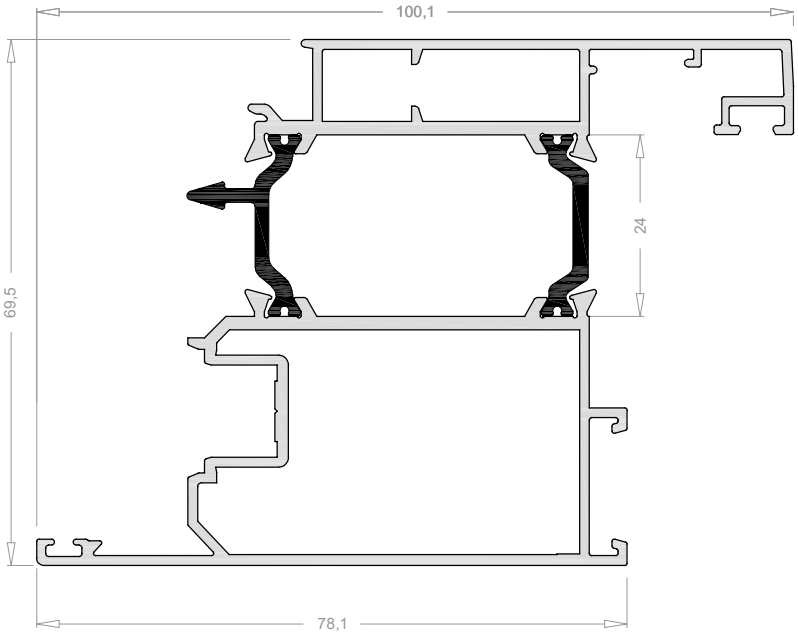

Hoja reforzada

4213

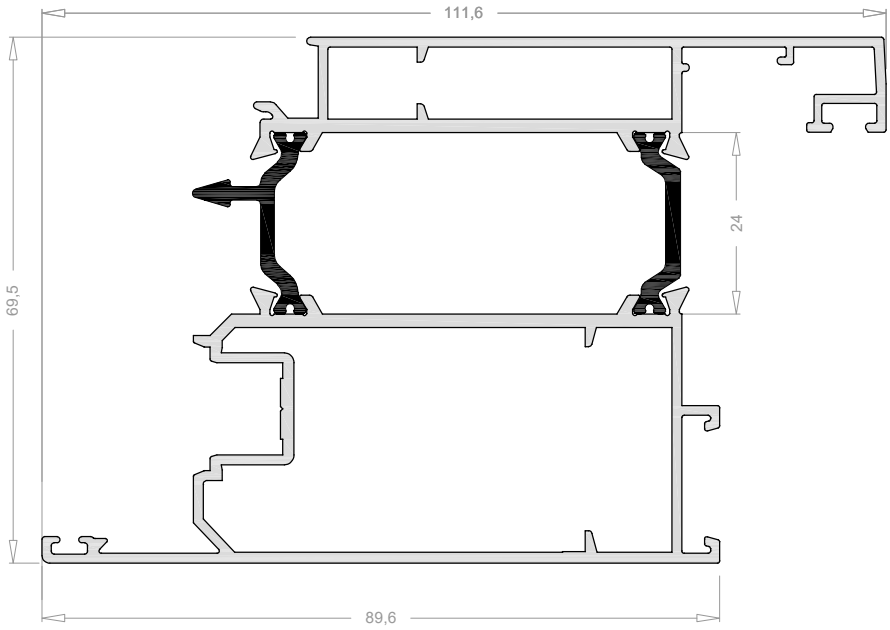

Hoja de puerta

4205

Hojas

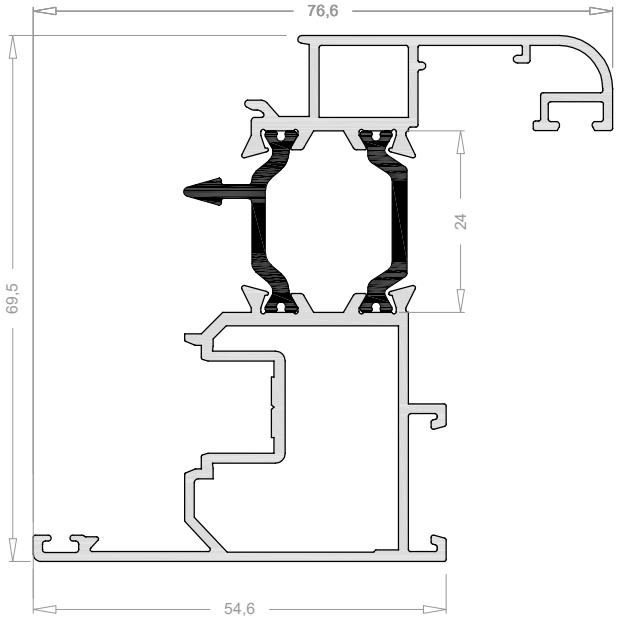

Hoja curva de ventana

4227

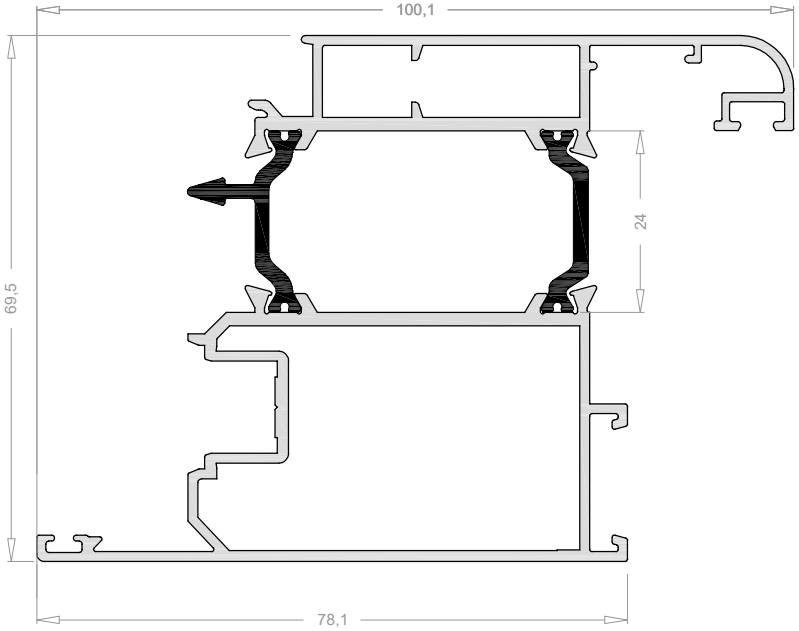

Hoja curva reforzada

4228

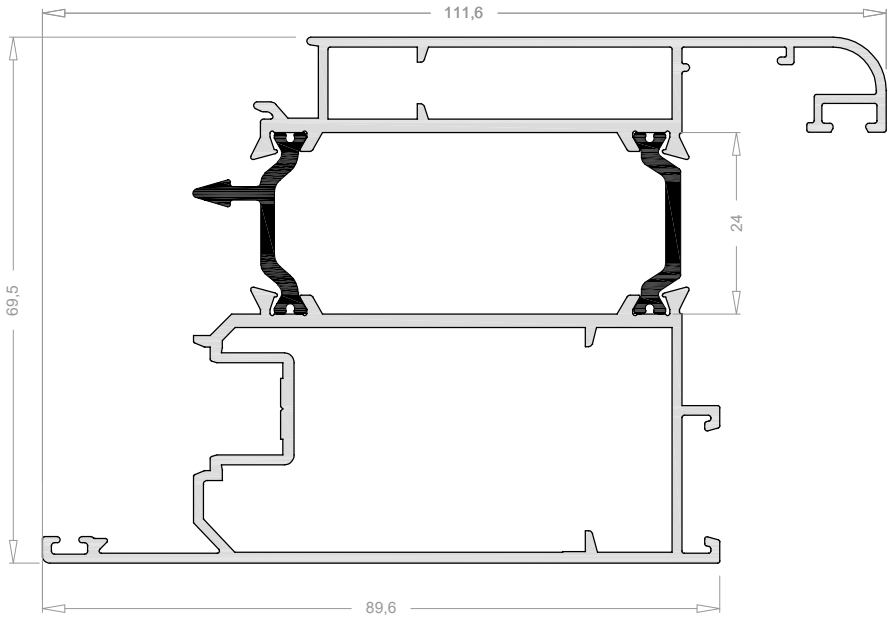

Hoja curva de puerta

4229

Hojas de apertura exterior

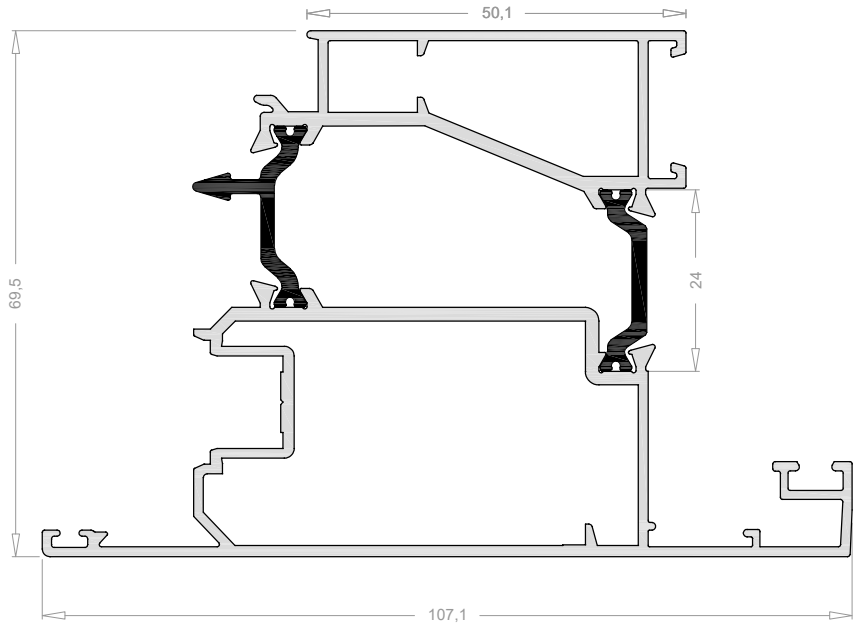

Hoja de apertura exterior

4214

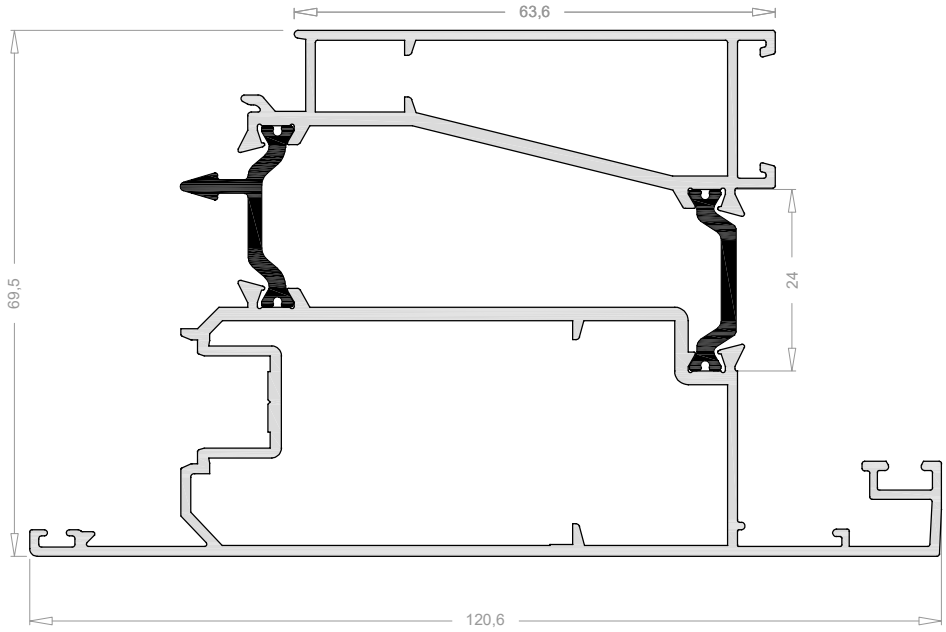

Hoja de apertura exterior de puerta

4215

Hojas de apertura exterior

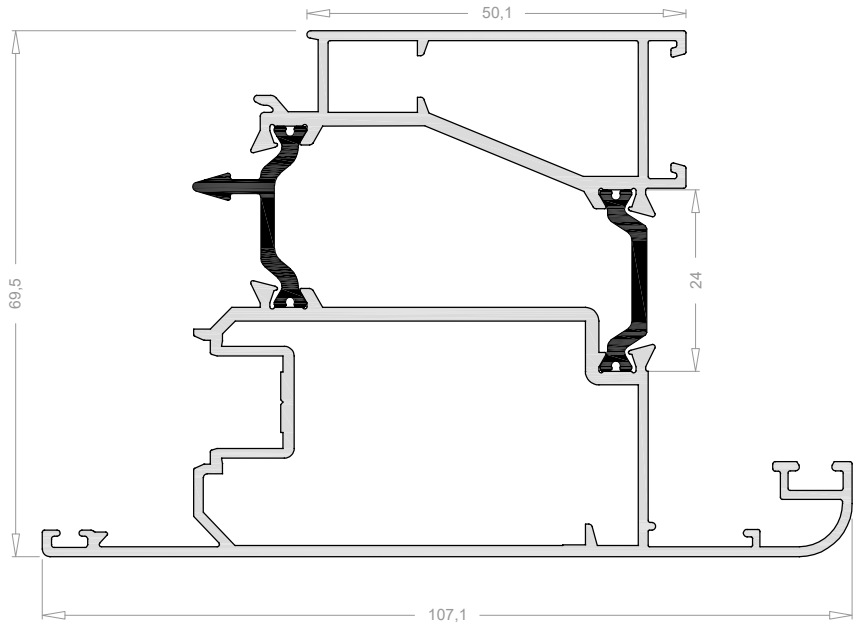

Hoja curva de apertura exterior

4230

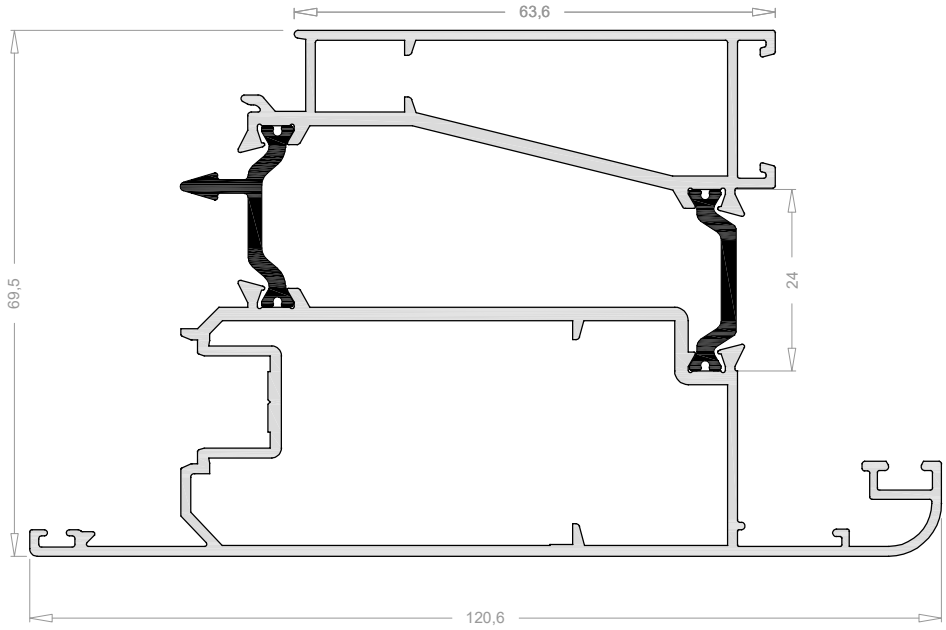

Hoja curva de apertura exterior de puerta

4231

Travesaños

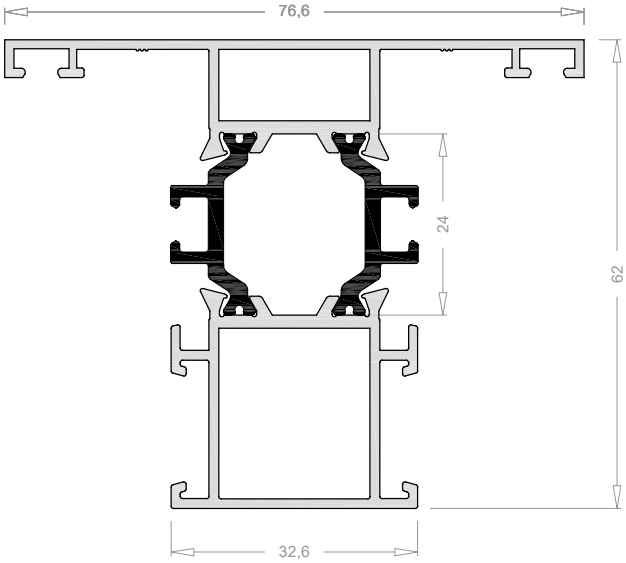

Travesaño de 77 mm

4207

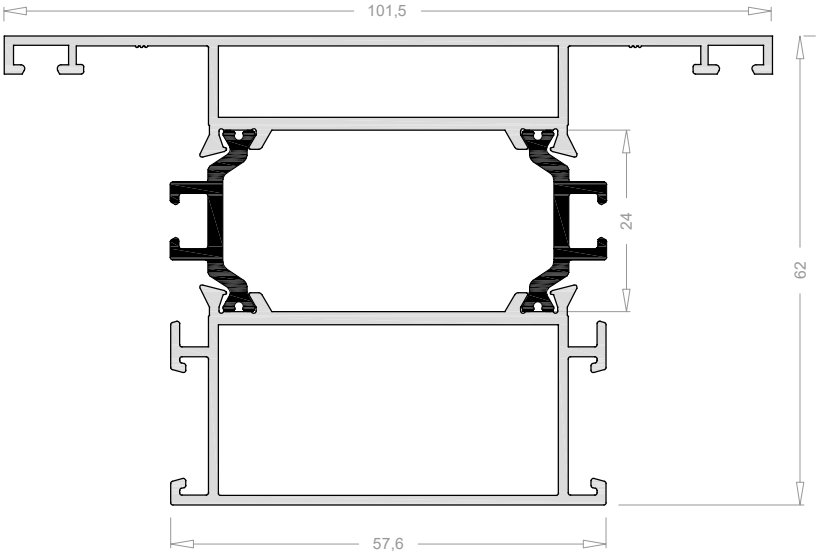

Travesaño de 102 mm

4208

Zócalo

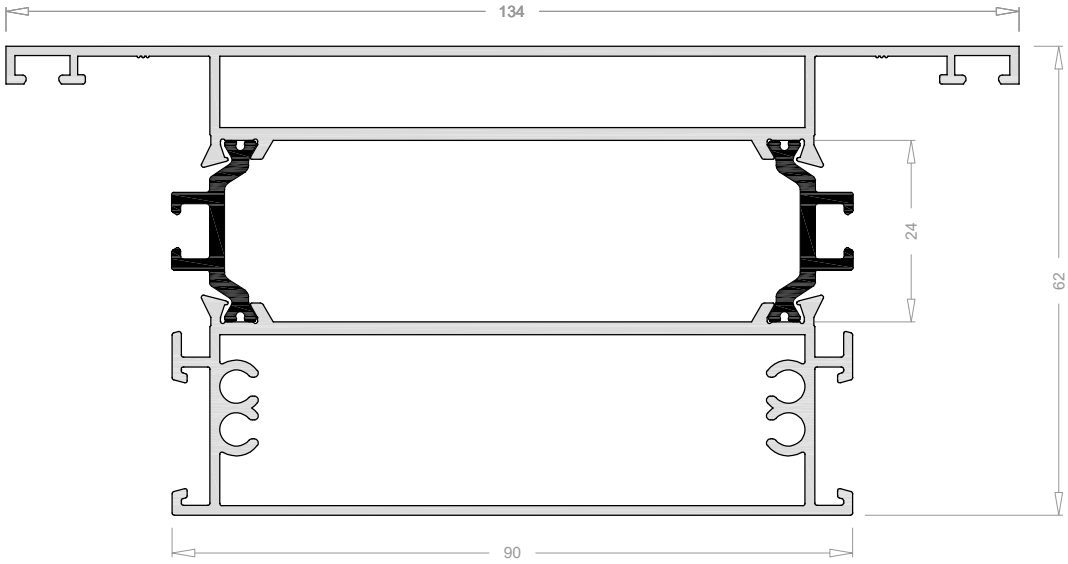

Travesaño ó zócalo de 134 mm

4209

Inversor

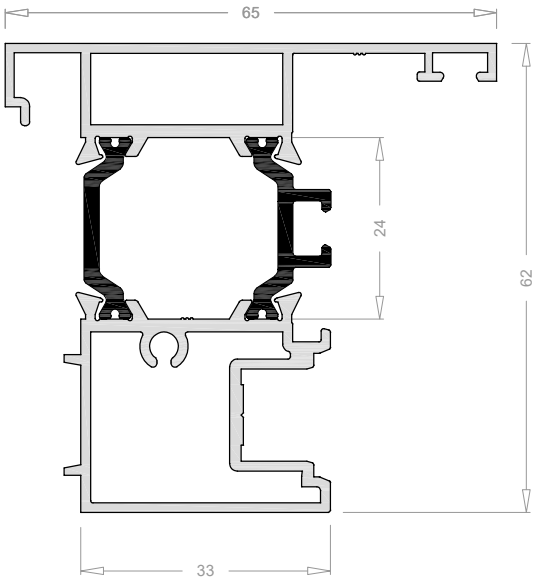

Inversor

4206

Unión de cercos

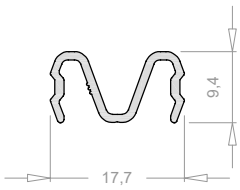

1511

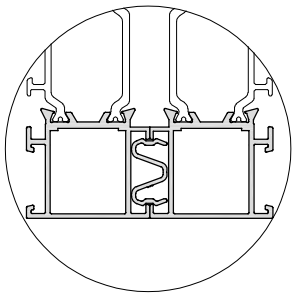

Escala 1:2

Solapes

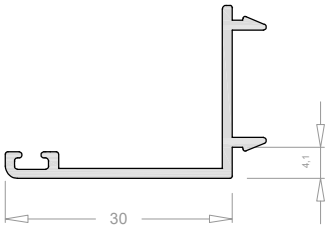

Solape de 30 mm

4518

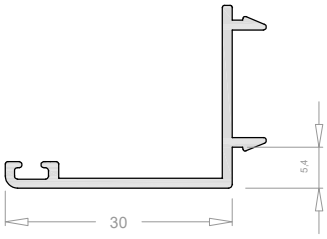

Solape de 30 mm

4519

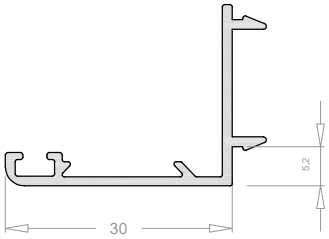

Solape de 30 mm

4620

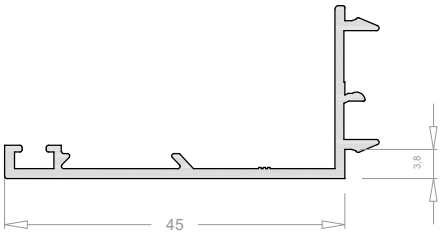

Solape de 45 mm

6017

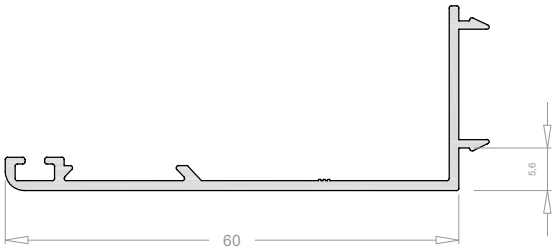

Solape de 60 mm

4629

Pieza de fijación
solape 6019

9157

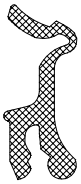

Solape de 40 mm

6019

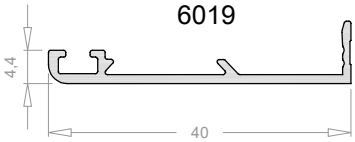

Grapa Fijación
solape 1534

1533

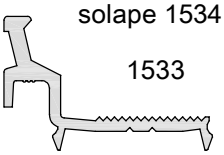

Solape de 35 mm

1534

Grapa Fijación
solape 4604

4603

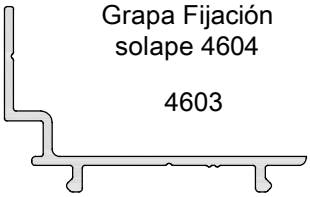

Solape de 40 mm

4604

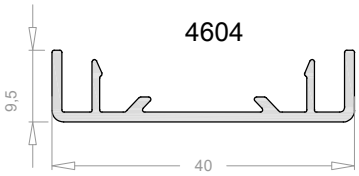

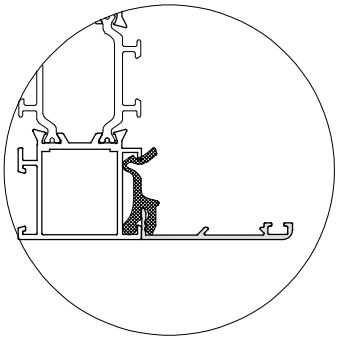

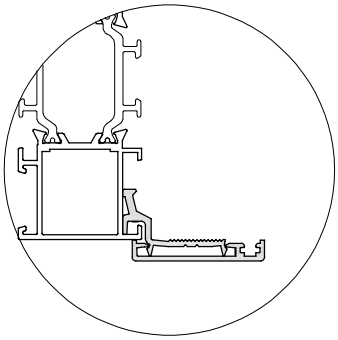

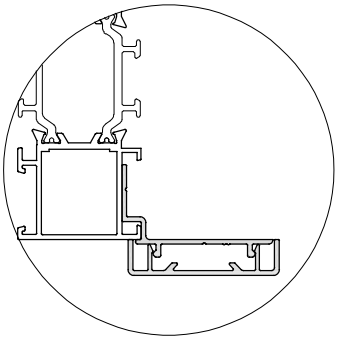

VENTANA - Una hoja
Serie 4200 A.62 RPT. C16

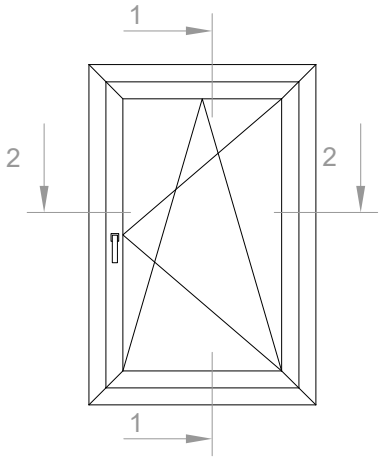

VENTANA - Una hoja

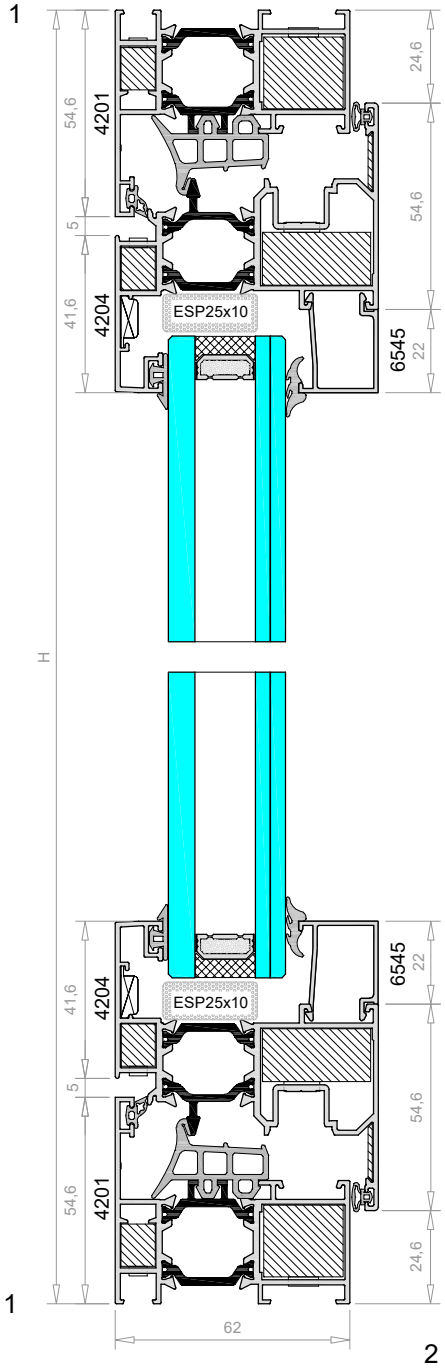

2

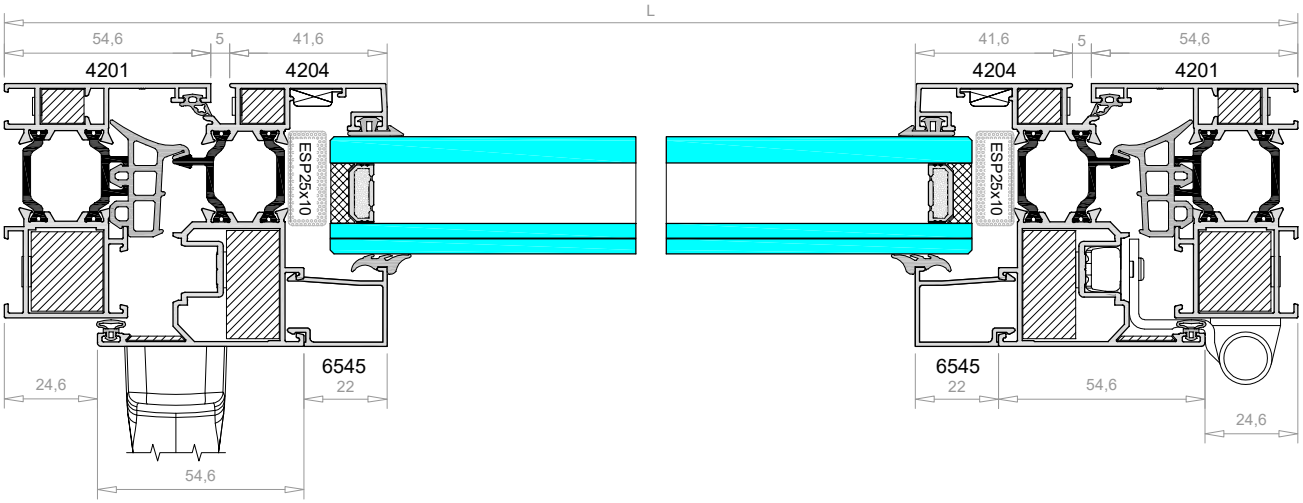

PERFILES. VENTANA S4200

PERFIL	DENOMINACIÓN	CORTE	1 HOJA	
			UDS	MEDIDA
4201	CERCO	45º	2	H
			2	L
4204 4213 4227 4228	HOJA	45º	2	H-49.2
			2	L-49.2

ACCESORIOS. S4200

PERFIL	DENOM. PERFIL	DENOM. ACCESORIO	REF.	1 HOJA
4201	CERCO	ESCUADRA 20x22	9039	4
		ESCUADRA 9.5x11.8	9412	4
4204 4227	HOJA VENTANA	ESCUADRA 29.5x15	9037	4
		ESCUADRA 9.5x11.8	9412	4
		ESCUADRA ALIN. 2x15.9	9880	4
		ESCUADRA FUJI	9122	4
4213 4228	HOJA REFORZADA	ESCUADRA 29.5x38.5	9031	4
		ESCUADRA 9.5x11.8	9412	4
		ESCUADRA ALIN. 2x15.9	9880	4
		ESCUADRA FUJI	9122	4

JUNTAS. S4200

REF.	DENOMINACIÓN JUNTA	1 HOJA
G1915	JUNTA DE CERCO*	2H+2L
G1920	JUNTA CENTRAL	2H+2L
----	ÁNGULO VULCANIZADO	4 Uds
G1887	JUNTA DE HOJA	2H+2L
G1805	JUNTA EXTERIOR DE ACRISTALAMIENTO	2H+2L
G1846-G1849	JUNTA INTERIOR DE ACRISTALAMIENTO	2H+2L
ESP35X10	ESPUMA TERMOACUSTICA 35X10 CON ADHESIVO	2H+2L

JUNTA DE CERCO*: Incluir si se desea; los ensayos están realizados sin esta junta
Nota: Estas medidas de corte y dimensiones son orientativas, no absolutas, por lo que se recomienda hacer las comprobaciones pertinentes.

VENTANA - Dos hojas
Serie 4200 A.62 RPT. C16

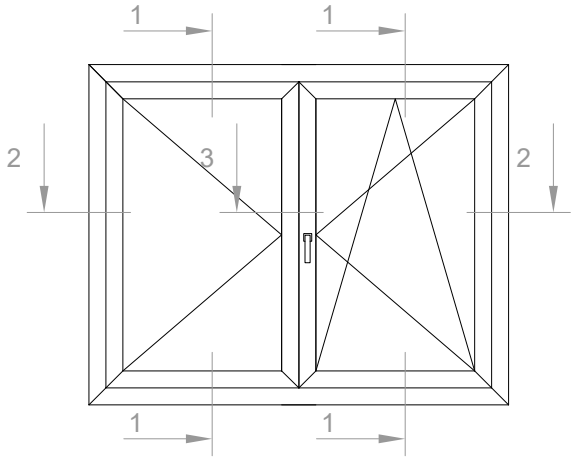

VENTANA - Dos Hojas

1

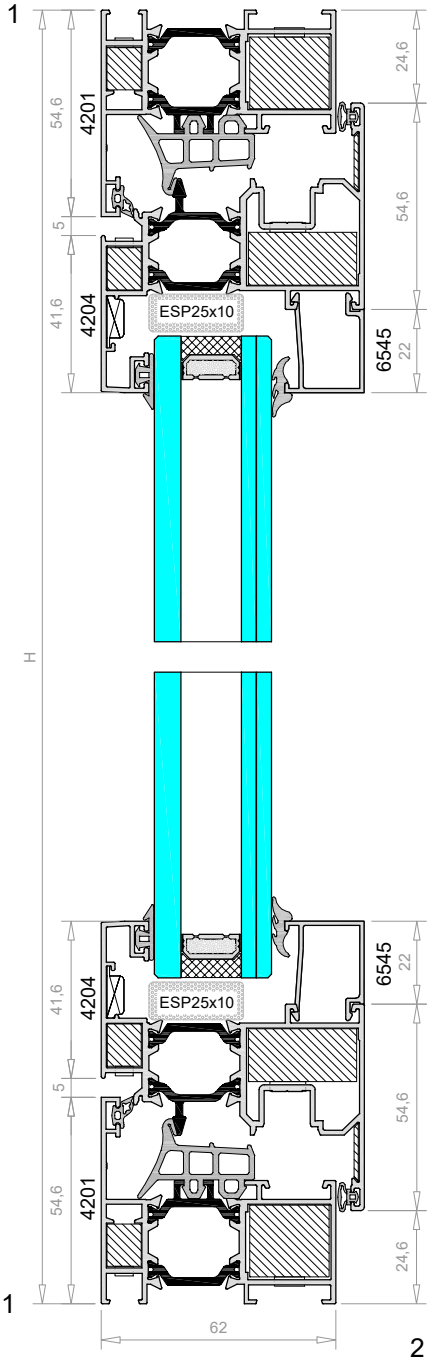

1

2

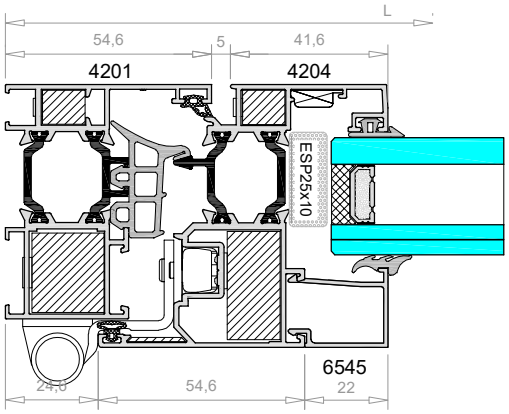

3

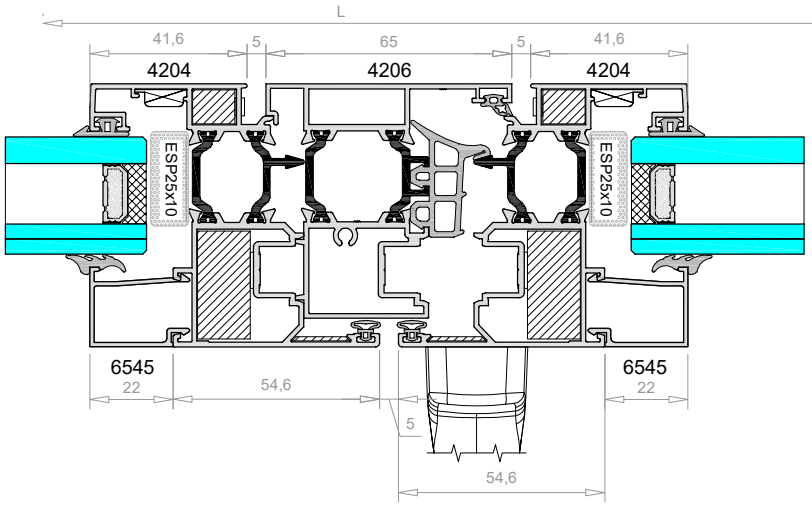

2

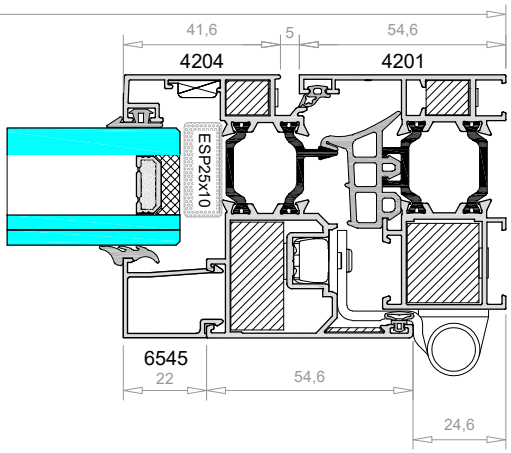

PERFILES. VENTANA S4200

PERFIL	DENOMINACIÓN	CORTE	2 HOJAS	
			UDS	MEDIDA
4201	CERCO	45º	2	H
			2	L
4204 4213	HOJA	45º	4	H-49.2
			4	(L-54.2)/2
4206	INVERSOR	90º	1	H-125.2

ACCESORIOS. S4200

PERFIL	DENOM. PERFIL	DENOM. ACCESORIO	REF.	2 HOJAS
4201	CERCO	ESCUADRA 20x22	9039	4
		ESCUADRA 9.5x11.8	9412	4
4204	HOJA VENTANA	ESCUADRA 29.6x15	9037	8
		ESCUADRA 9.5x11.8	9412	8
		ESCUADRA FUJI	9122	8
		ESCUADRA ALIN. 2x15.9	9880	8
4213	HOJA REFORZADA	ESCUADRA 29.6x38.5	9031	8
		ESCUADRA 9.5x11.8	9412	8
		ESCUADRA FUJI	9122	8
		ESCUADRA ALIN. 2x15.9	9880	8
4206	INVERSOR	KIT TAPAS INVERSOR	9011	1
		TORNILLO DIN 7982 Ø4.2x32	REF.	2

JUNTAS. S4200

REF.	DENOMINACIÓN JUNTA	2 HOJAS
G1915	JUNTA DE CERCO*	4H+2L
G1920	JUNTA CENTRAL	3H+2L
G1887	JUNTA DE HOJA	4H+2L
G1805	JUNTA EXTERIOR DE ACRISTALAMIENTO	4H+2L
G1846-G1849	JUNTA INTERIOR DE ACRISTALAMIENTO	4H+2L
ESP25X10	ESPUMA TERMOACUSTICA 25X10 CON ADHESIVO	4H+2L

JUNTA DE CERCO*: Incluir si se desea; los ensayos están realizados sin esta junta
Nota: Estas medidas de corte y dimensiones son orientativas, no absolutas, por lo que se recomienda hacer las comprobaciones pertinentes.

TABLA DE JUNQUILLOS

	11 mm	16 mm	21 mm	26 mm	31 mm	36 mm
Junquillo Recto*	6556	6546	6545	6544	6591	6592
Junquillo Curvo	4525	4526	4527	4528	----	4555
Junquillo Curvo + clip 9330	4593	4594	4595	4596	4639	----
Junquillo Curvo + clip 9191	4521	4522	4523	4524		4554

NOTA: * Dentro de esta gama de junquillos existe un junquillo de 24 mm (Ref. 6588) y otro de 29 mm (Ref. 6589) que no aparecen en la tabla

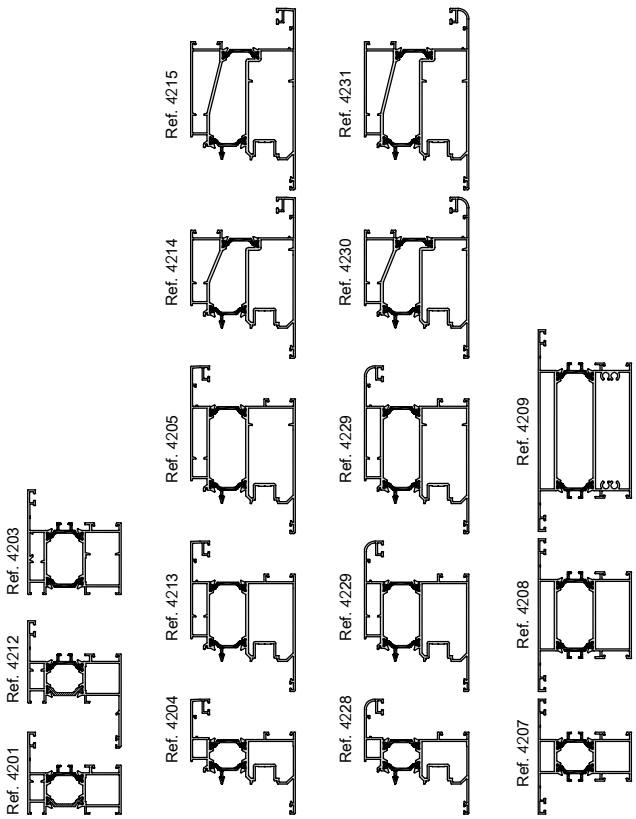

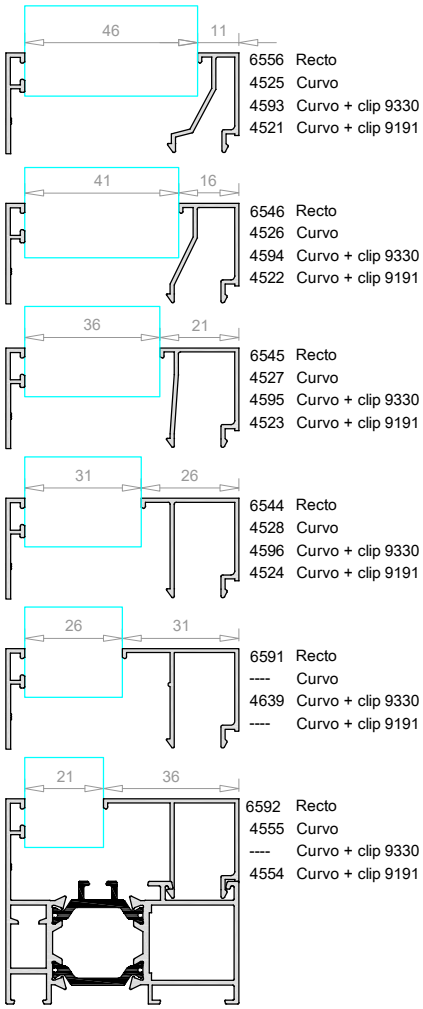

Cerco
4201

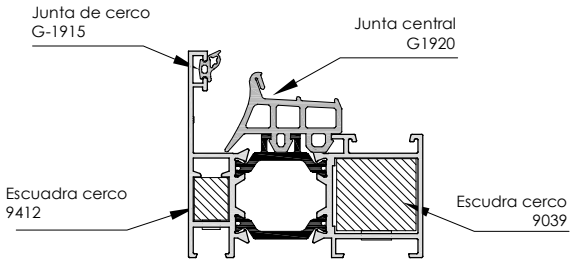

Cerco Reforzado
4203

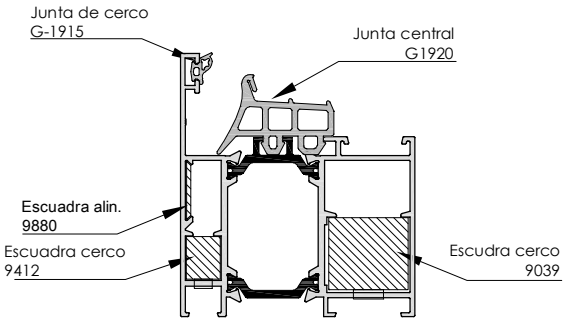

Cerco son solape (30 mm)
4212

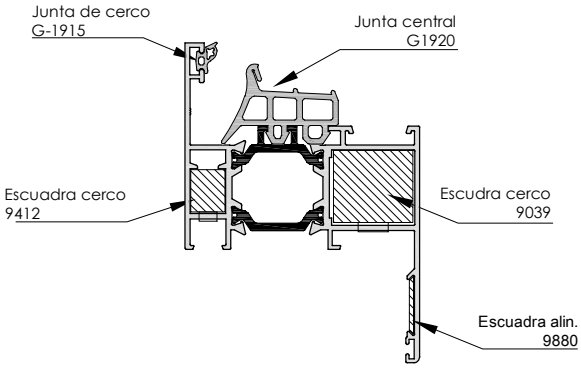

Travesaño estrecho (para apertura y fijo)
4207

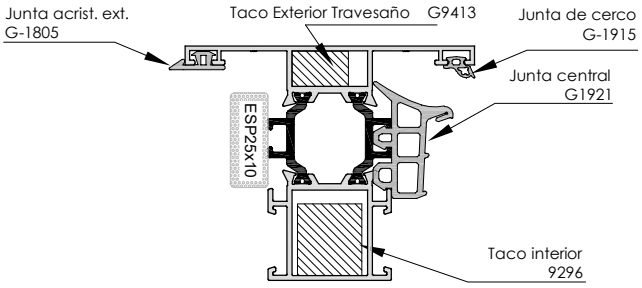

Travesaño intermedio (para apertura y fijo)
4208

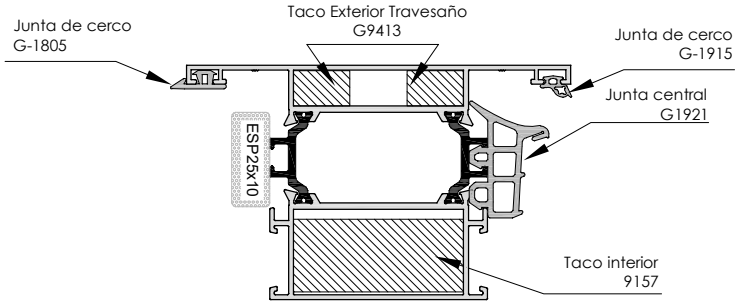

Travesaño intermedio (para apertura en ambos lados)
4208

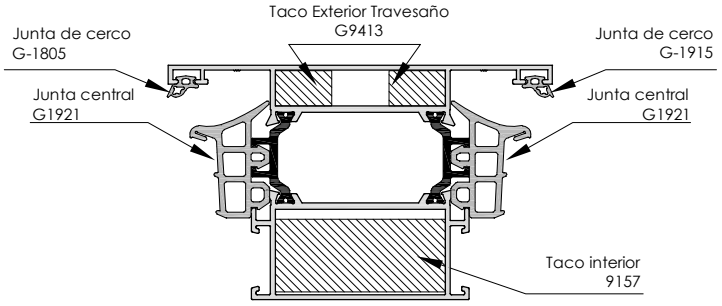

Travesaño de 134 mm (para apertura y fijo)
4209

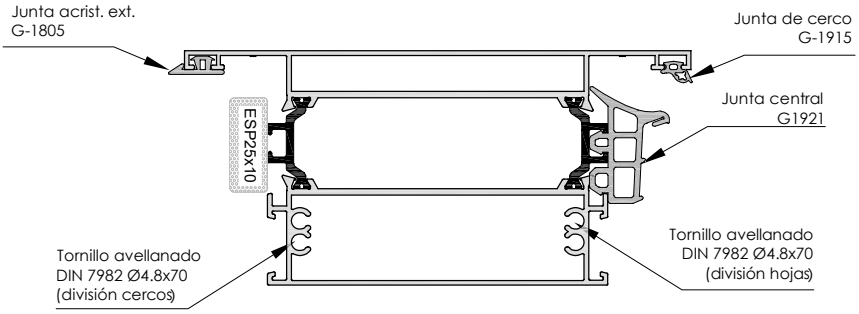

Hoja ventana
4204 -4227

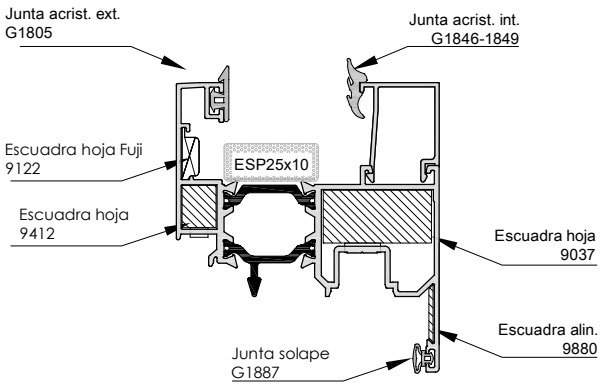

Hoja Reforzada
4213-4228

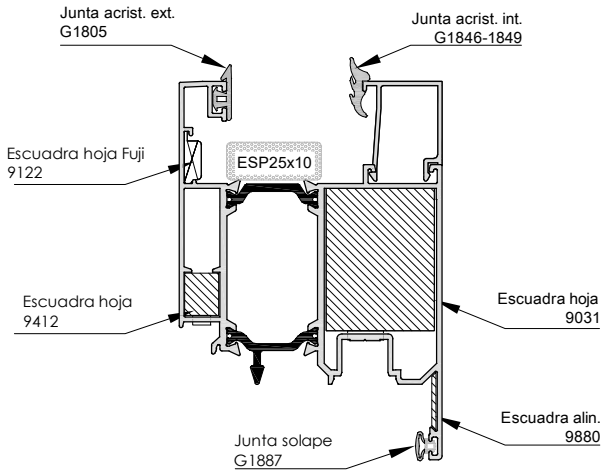

Hoja Puerta
4205-4229

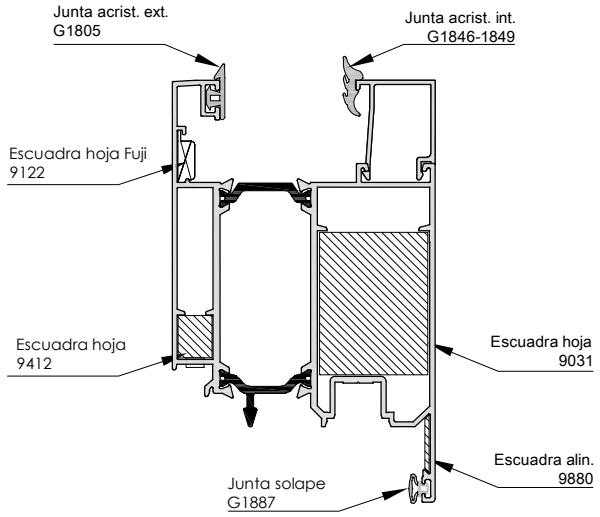

Inversor
4206

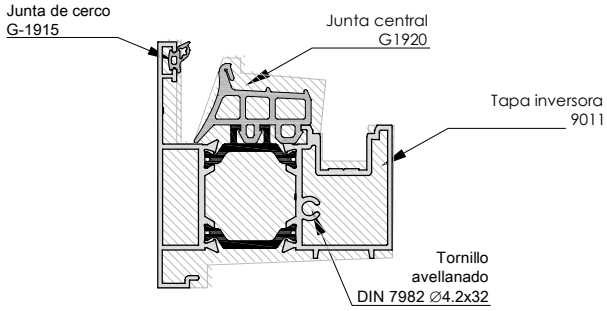

Hoja Apertura Exterior
4214-4230

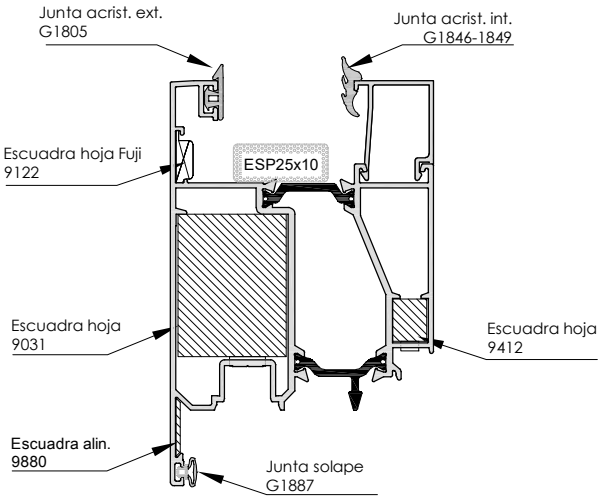

Hoja Apertura Exterior Puerta
4215-4231

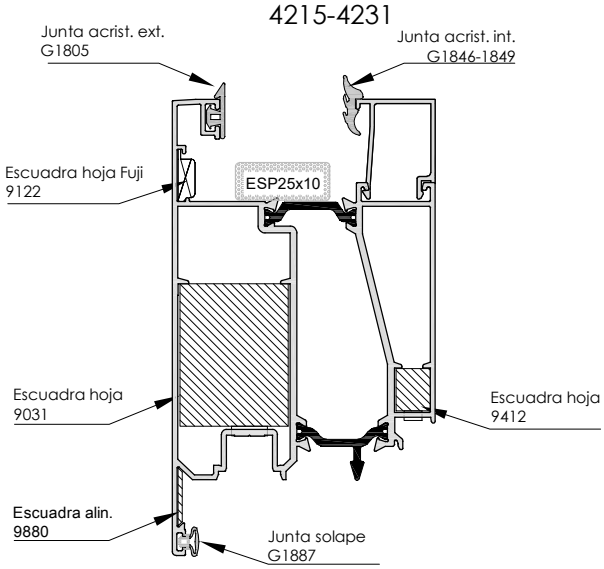

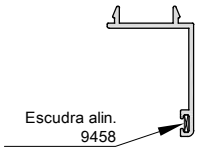

Solape 30 mm
4518

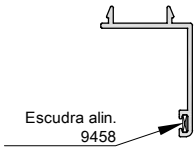

Solape 30 mm
4519

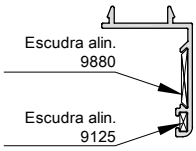

Solape 30 mm
4620

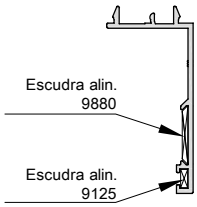

Solape 45 mm
6017

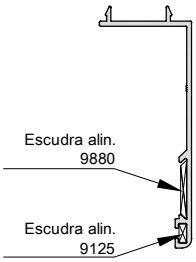

Solape 60 mm
4629

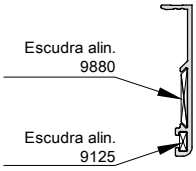

Solape 40 mm
6019

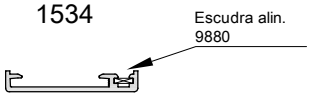

Solape 35 mm
1534

HOJA PASIVA

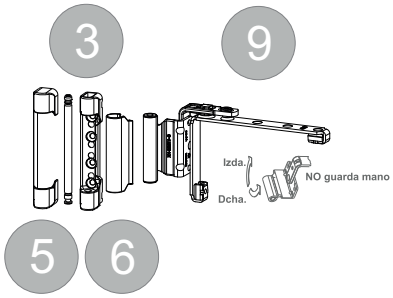

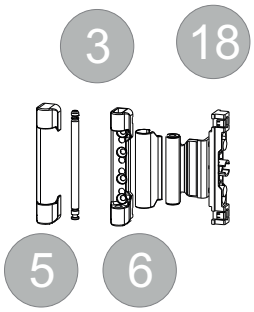

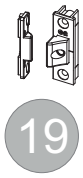

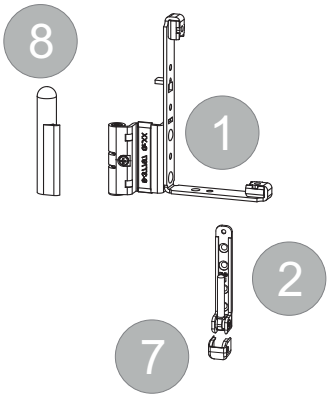

Pieza Nº	Denominación	Ref. Izda	Ref. Dcha
1	Bisagra al rebajo	9075	9074
2	Soporte de esquina (2)	9073*	
3	Soporte y eje de compás	9076	
5	Recubrimiento soporte de compás	9079	
6	Recubrimiento bisagra de compás	9080	
7	Recubrimiento soporte de esquina	9077	
8	Recubrimiento bisagra al rebajo	9081	9078
9	Falso compás	9486	
13	Terminal inferior (180 grados)	9487	
17	Cerradero "ST" (standard)	9490	
18	Bisagra inermedia	9048	
19	Bisagra intermedia oculta hoja-marco	9489	
21	Tirante 215 (180 grados)	9487	
22	Cremona con palanca de rebajo Jet ZH (3) COTA VARIABLE		
	741-950	9167	
	951-1450	9168	
	1451-1950	9169	
	1951-2450 (4)	9170	

(2) *Color: Marrón = Acab. G / Blanco = Acab. L / Plata = Acab. AL

(3) Por debajo de FFH = 741 mm, utilizar pasadores

(4) Puede llegar hasta los 2088

NOTA:

Alternativamente se puede sustituir la palanca de rebajo por unos pasadores en la 2ª hoja

Pasador	9495

Cerradero pasador	9492
Calce pasador	9493

NOTA:

Alternativamente se puede sustituir el pasador superior por un clic retenedor en la parte superior de la 2ª hoja

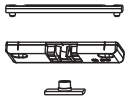

Calce clic + Clic retenedor + Chapa bulón clic	9841

SIMER

Herraje Canal de 16 mm

Serie 4200-4300 A62RPT-A72RPT C16

Mecanismo Cota Variable

Ranura de 13 mm / Solapa de bastidor 20 mm

HOJA ACTIVA

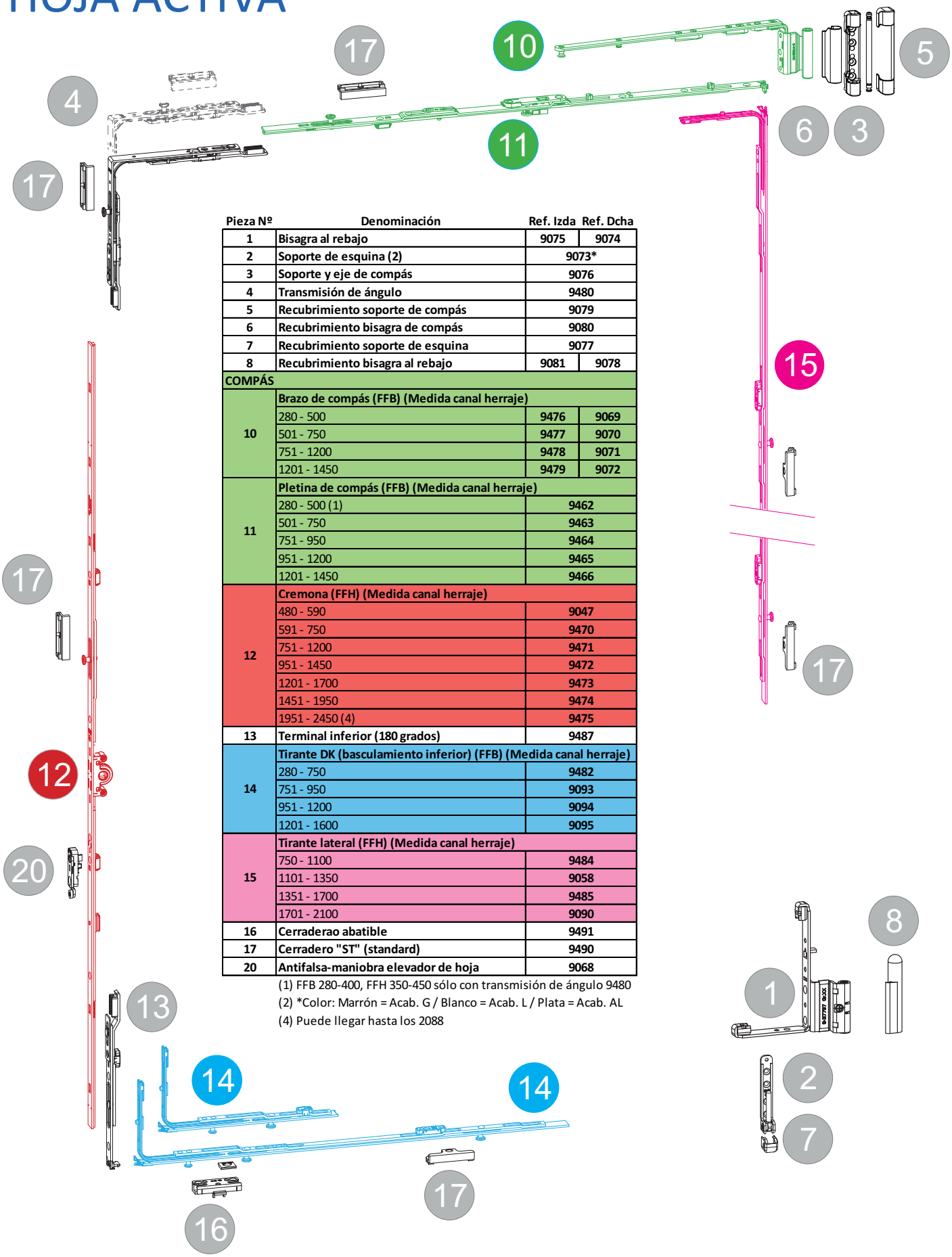

Pieza Nº	Denominación	Ref. Izda	Ref. Dcha
1	Bisagra al rebajo	9075	9074
2	Soporte de esquina (2)	9073*	
3	Soporte y eje de compás	9076	
4	Transmisión de ángulo	9480	
5	Recubrimiento soporte de compás	9079	
6	Recubrimiento bisagra de compás	9080	
7	Recubrimiento soporte de esquina	9077	
8	Recubrimiento bisagra al rebajo	9081	9078
COMPÁS			
10	Brazo de compás (FFB) (Medida canal herraje)		
	280 - 500	9476	9069
	501 - 750	9477	9070
	751 - 1200	9478	9071
	1201 - 1450	9479	9072
11	Pletina de compás (FFB) (Medida canal herraje)		
	280 - 500 (1)	9462	
	501 - 750	9463	
	751 - 950	9464	
	951 - 1200	9465	
	1201 - 1450	9466	
12	Cremona (FFH) (Medida canal herraje)		
	480 - 590	9047	
	591 - 750	9470	
	751 - 1200	9471	
	951 - 1450	9472	
	1201 - 1700	9473	
	1451 - 1950	9474	
	1951 - 2450 (4)	9475	
13	Terminal inferior (180 grados)	9487	
14	Tirante DK (basculamiento inferior) (FFB) (Medida canal herraje)		
	280 - 750	9482	
	751 - 950	9093	
	951 - 1200	9094	
	1201 - 1600	9095	
15	Tirante lateral (FFH) (Medida canal herraje)		
	750 - 1100	9484	
	1101 - 1350	9058	
	1351 - 1700	9485	
	1701 - 2100	9090	
16	Cerraderao abatible	9491	
17	Cerradero "ST" (standard)	9490	
20	Antifalsa-maniobra elevador de hoja	9068	

(1) FFB 280-400, FFH 350-450 sólo con transmisión de ángulo 9480

(2) *Color: Marrón = Acab. G / Blanco = Acab. L / Plata = Acab. AL

(4) Puede llegar hasta los 2088

SIMER

www.simer-sa.es