Serie 6100 **A.71** RPT

Abisagrada con Rotura de Puente Térmico

SIMER

Abisagrada A.71 RPT Serie 6100

Longitud de poliamida	34 mm
Acristalamiento máximo	53 mm
Altura de galce	22 mm

Secciones

Marco	71 mm
Hoja	78 mm

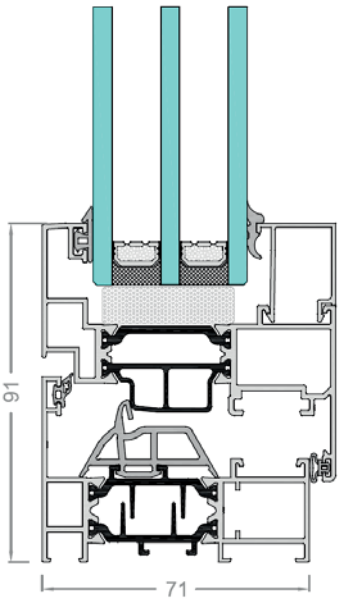

Posibilidades constructivas Ventanas

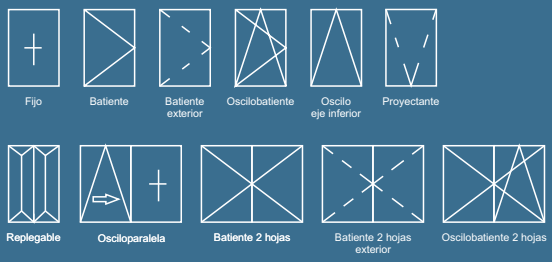

Posibilidades constructivas Puertas

Transmitancia (según CTE)

U_H= hasta 0,9 (W/m^{2}K)

Transmitancia térmica para balconera de 2 hojas con vidrio de doble cámara con argón y bajo emisivo

Válida para todas las zonas climáticas*: α, A, B, C, D, E

*En función de la transmitancia del vidrio

Aislamiento acústico (según vidrio)

Reducción nivel acústico Rw = 38 (-1;-4) dB*

(*)Para un vidrio 4+4/10/3+3 según Norma EN 14351-1:2006+A1:2010

(**) Puede mejorarse dicho valor en función del vidrio considerado

Cámara Europea

Estándar para el herraje

Junta central en EPDM

Estanqueidad perfecta

Categorías alcanzadas en banco de ensayos

Permeabilidad al aire UNE-EN 1026:2000

Clase 1	Clase 2	Clase 3	**Clase 4**

Para una ventana de 2 hojas con una superficie máx. de 2,16 m^2

Estanqueidad al agua UNE-EN 1027:2000

Clase 1A	Clase 2A	Clase 3A	Clase 4A	Clase 5A	Clase 6A	Clase 7A	Clase 8A	Clase 9A	**Clase E1200**

Para una ventana de 2 hojas con una superficie máx. de 2,16 m^2

Resistencia al viento UNE-EN 12211:2000

Clase C1	Clase C2	Clase C3	Clase C4	**Clase C5**

Para una ventana de 2 hojas con una superficie máx. de 1,44 m^2

Acabados

Opción bicolor

Lacados (RAL, oxidones, moteados, rugosos, efecto fantasía, RAL brillante, luminiscentes, bactericida)

Lacados imitación madera

Anodizado

SIMER

CAPÍTULOS	PÁGINA
Perfiles escala 1:1	01.01
Secciones	02.01
Ventana - 1 hoja	02.01
Ventana - 2 hojas	02.03
Acristalamiento	03.01
Accesorios	04.01

REF.	DESCRIPCIÓN	PÁGINA
6101	Cerco	01.01
6103	Cerco reforzado	01.01
6112	Cerco con solape	01.01
6104	Hoja de ventana	01.02
6113	Hoja reforzada	01.02
6105	Hoja puerta	01.02
6127	Hoja curva de ventana	01.03
6128	Hoja curva reforzada	01.03
6129	Hoja curva de puerta	01.03
6114	Hoja de apertura exterior	01.04
6115	Hoja de apertura exterior de puerta	01.04
6130	Hoja curva de apertura exterior	01.05
6131	Hoja curva de apertura exterior de puerta	01.05
6107	Travesaño de 72 mm	01.06
6108	Travesaño de 97 mm	01.06
6109	Travesaño ó zócalo de 134 mm (portatornillos)	01.07
6106	Inversor	01.07
1511	Unión de cercos	01.08
6118	Recogecondensaciones	01.08
6110	Perfil de unión	01.08
4518	Solape de 30 mm	01.09
4519	Solape de 30 mm	01.09
4620	Solape de 30 mm	01.09
6017	Solape de 45 mm	01.09
4629	Solape de 60 mm	01.09
9157	Pieza fijación solape 6019	01.09
6019	Solape de 40 mm	01.09
4629	Solape de 60 mm	01.09
1533	Grapa fijación solape 1534	01.09
1534	Solape de 35 mm	01.09
4603	Grapa fijación solape 4604	01.09
4604	Solape de 40 mm	01.09

Cercos

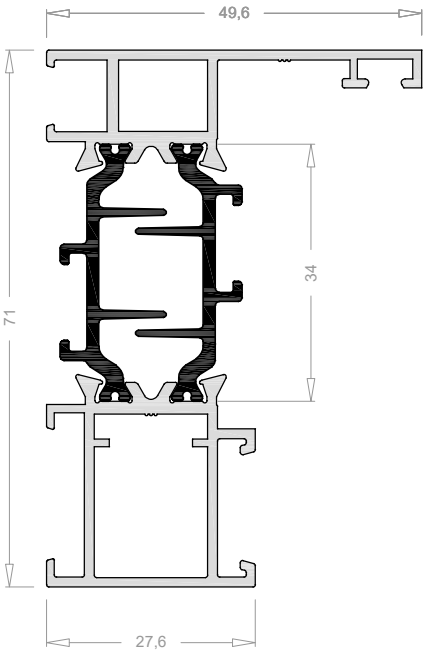

Cerco
6101

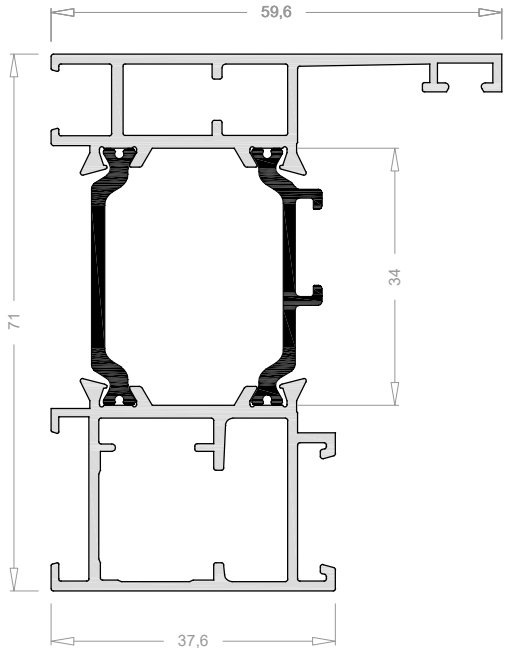

Cerco reforzado
6103

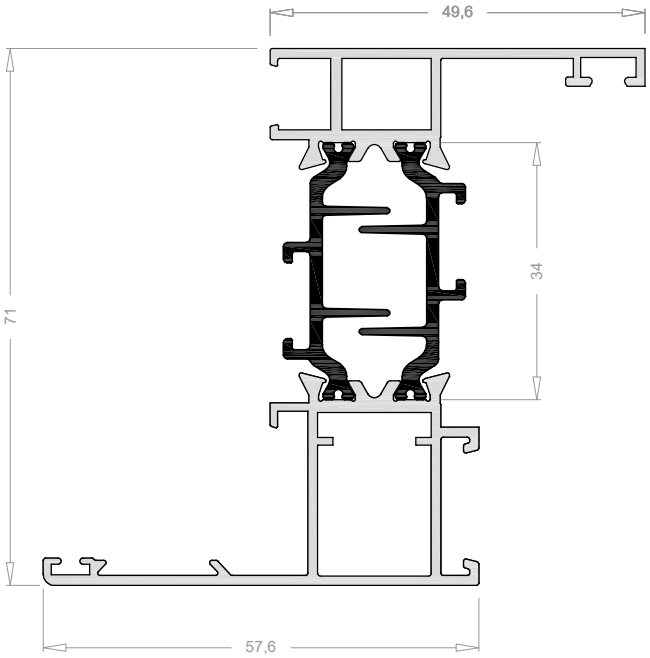

Cerco con solape (30 mm)
6112

Hojas

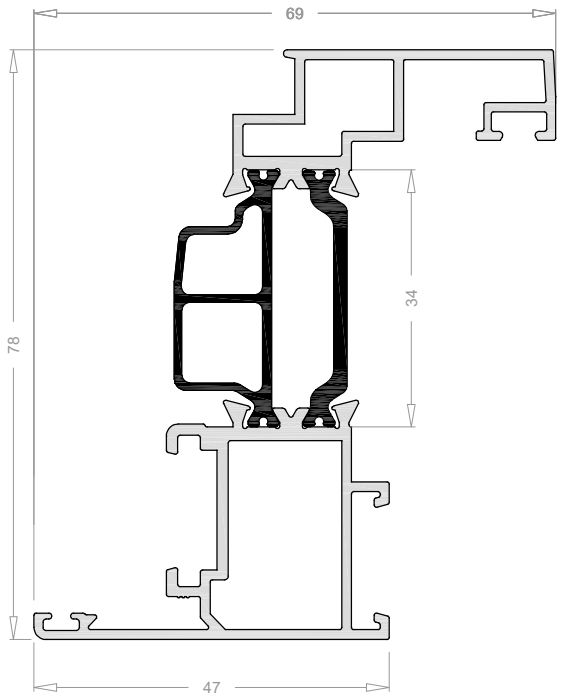

Hoja de ventana

6104

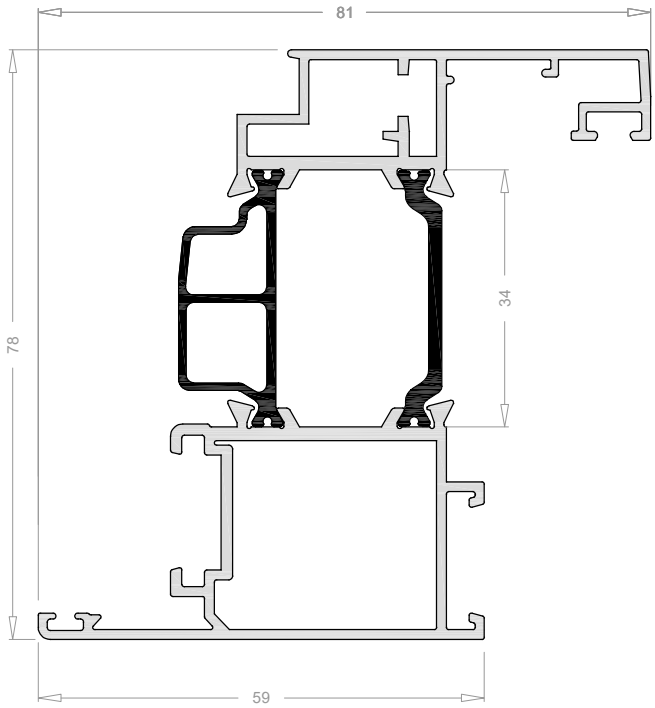

Hoja reforzada

6113

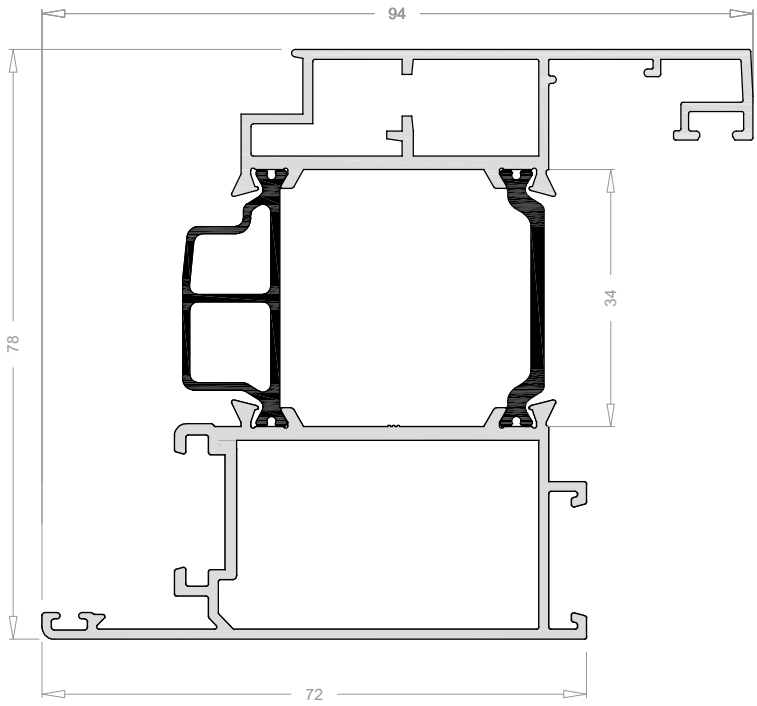

Hoja de puerta

6105

Hojas

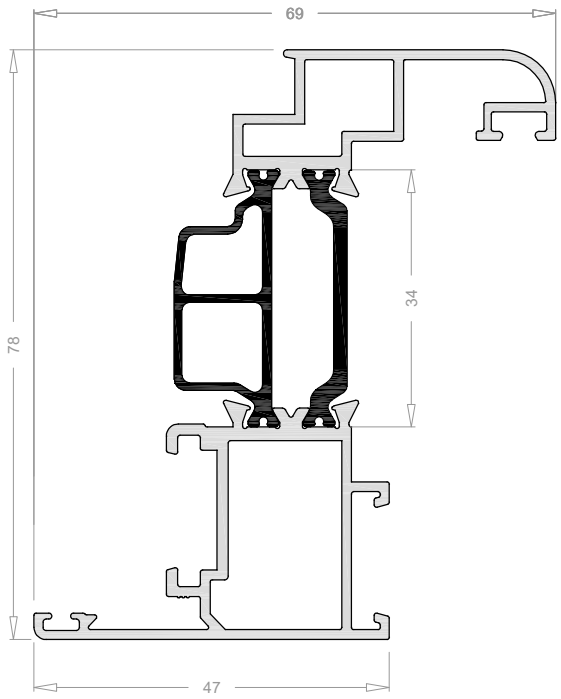

Hoja curva de ventana

6127

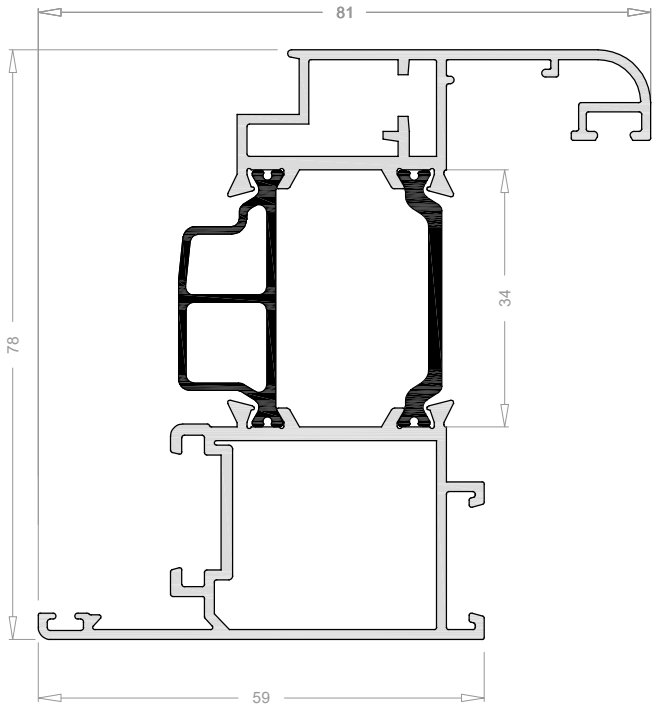

Hoja curva reforzada

6128

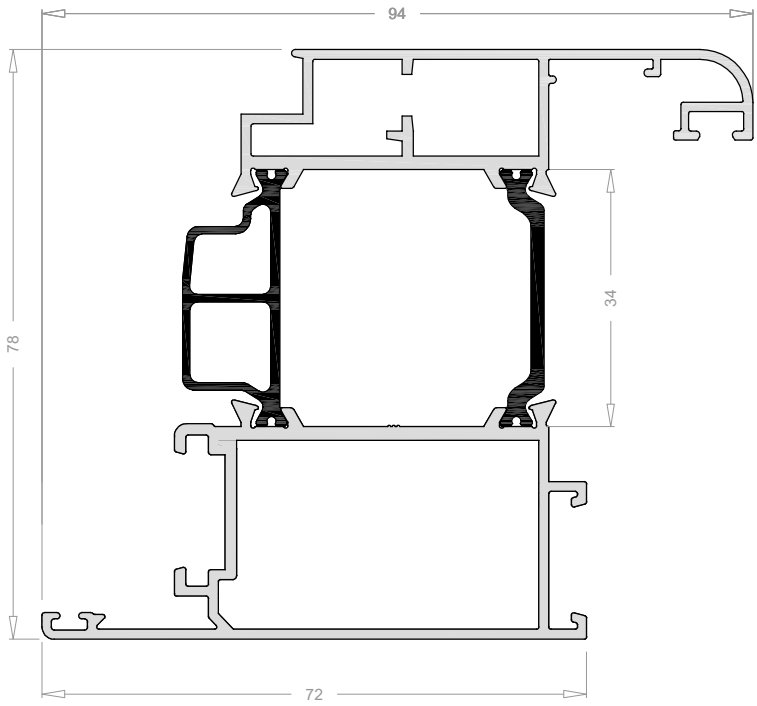

Hoja curva de puerta

6129

Hojas de apertura exterior

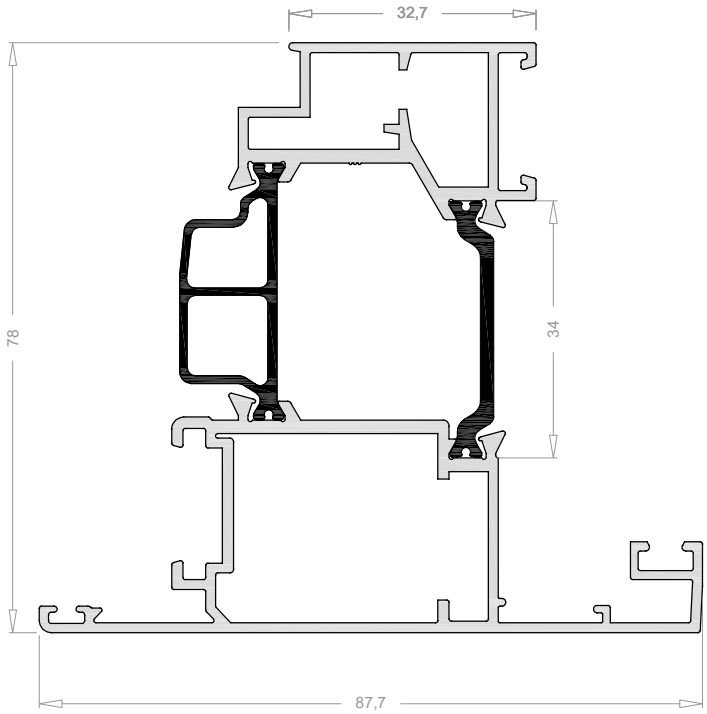

Hoja de apertura exterior

6114

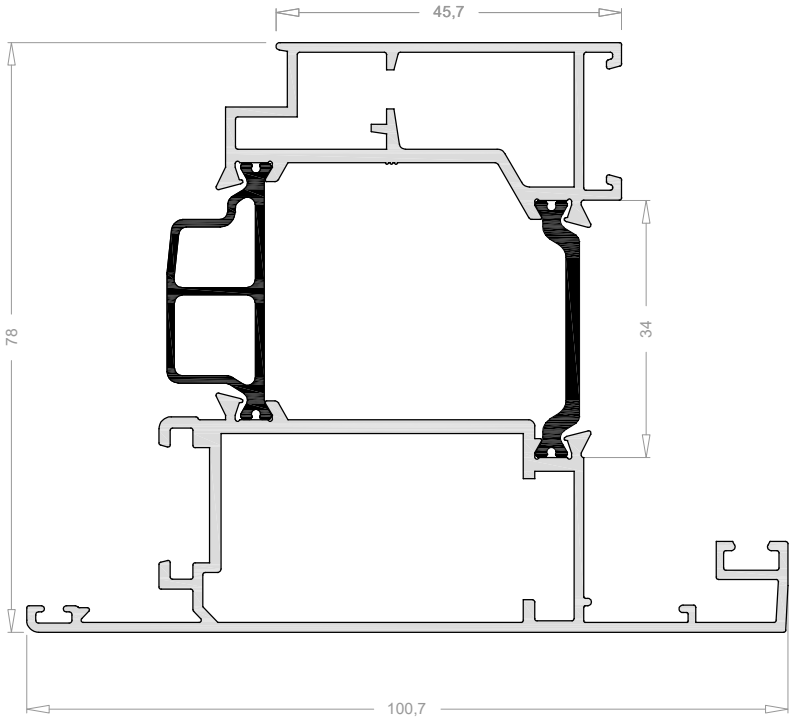

Hoja de apertura exterior de puerta

6115

Hojas de apertura exterior

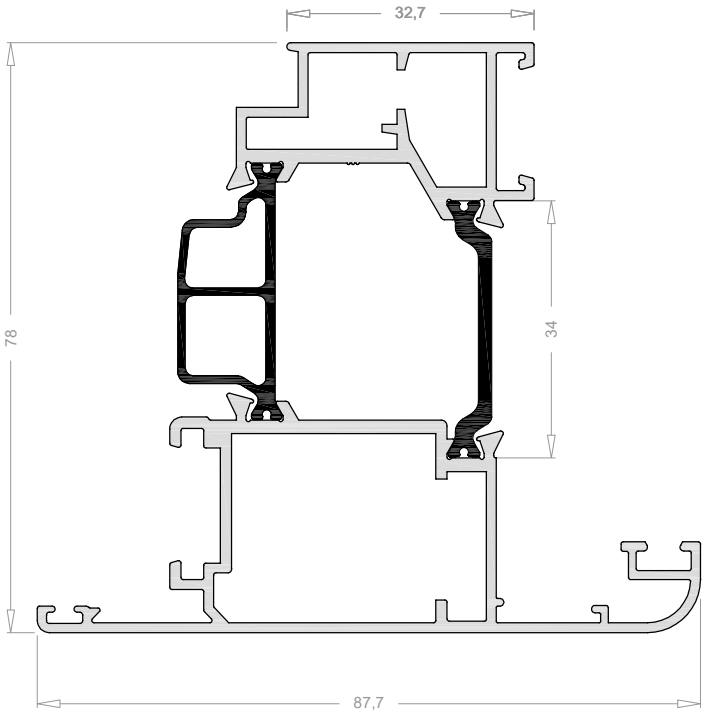

Hoja curva de apertura exterior

6130

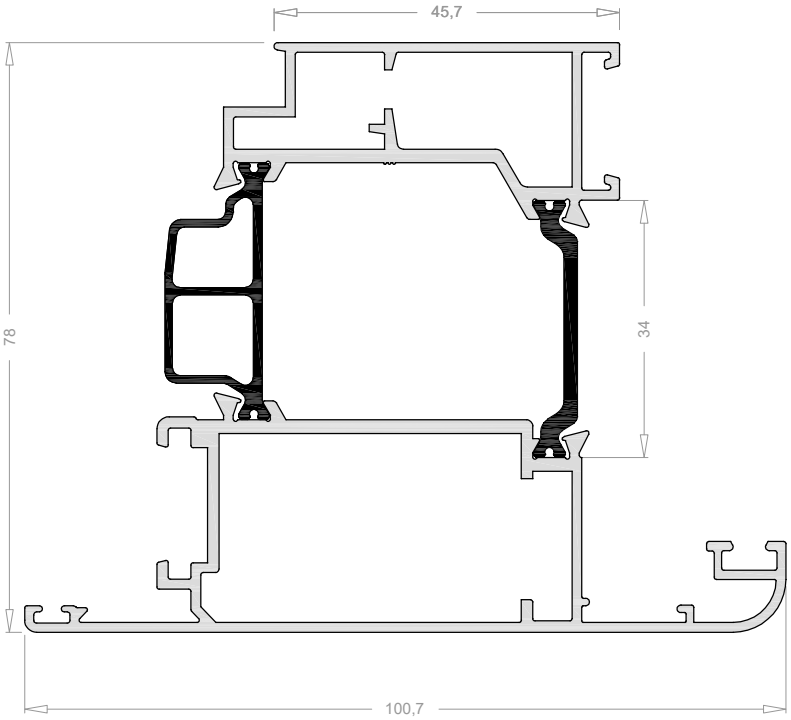

Hoja curva de apertura exterior de puerta

6131

Travesaños

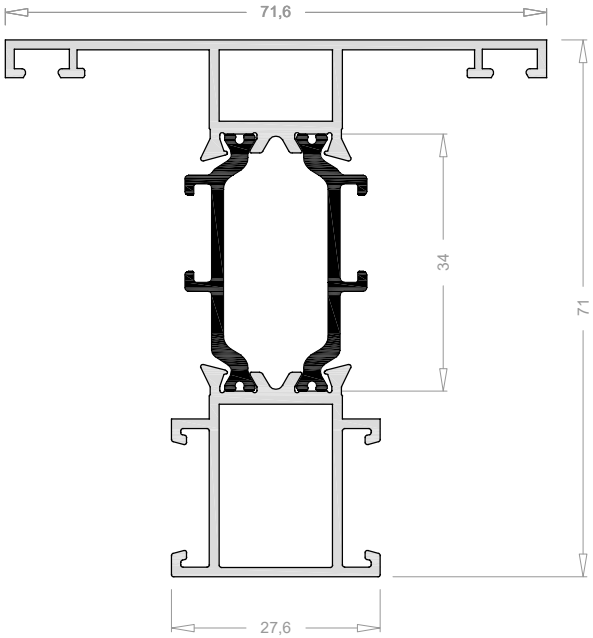

Travesaño de 72 mm

6107

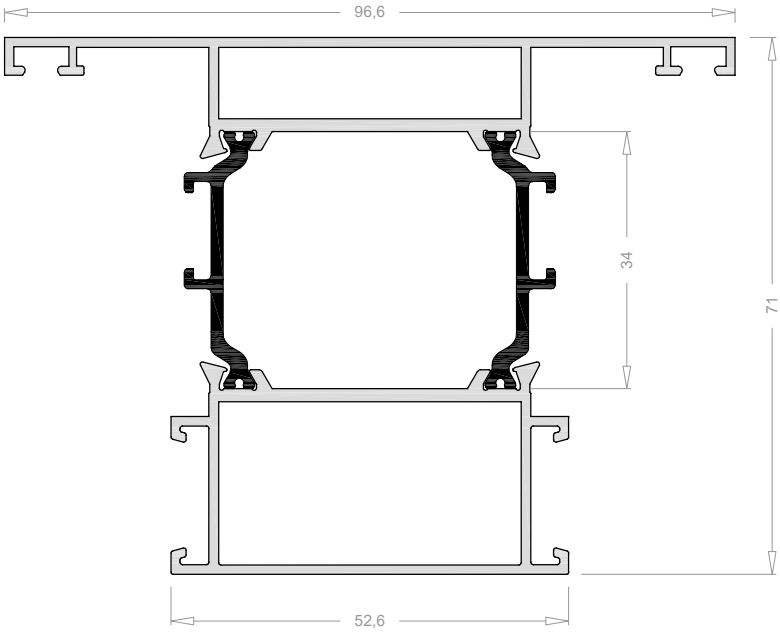

Travesaño de 97 mm

6108

Zócalo

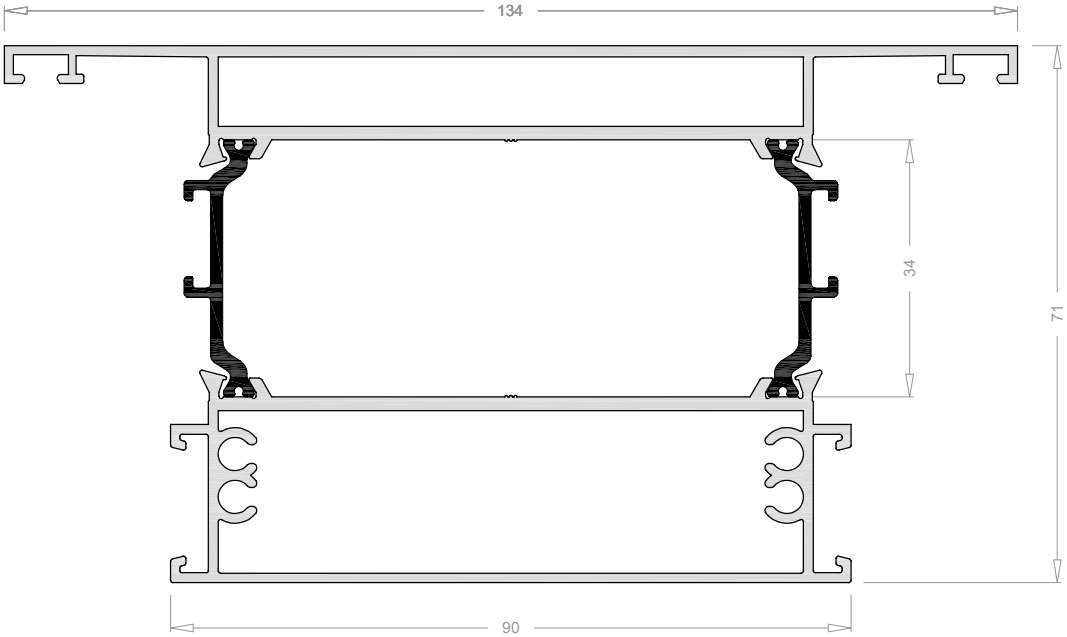

Travesaño ó zócalo de 134 mm

6109

Inversor

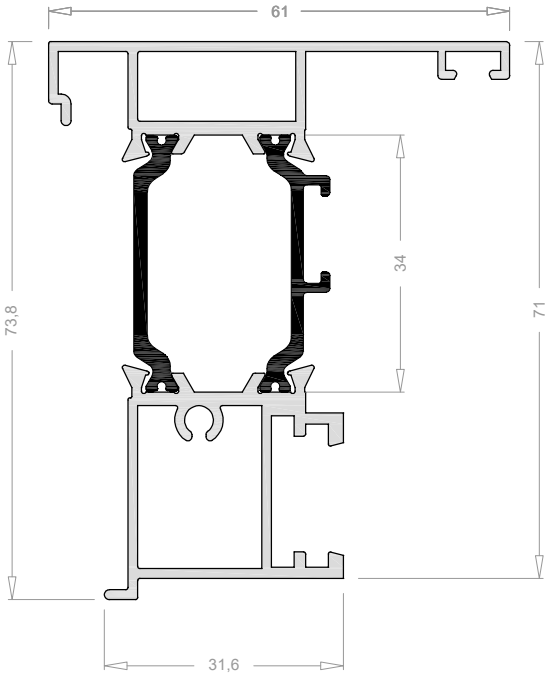

Inversor

6106

Perfil de unión

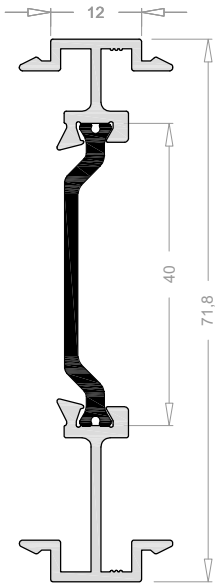

Perfil de Unión

6110

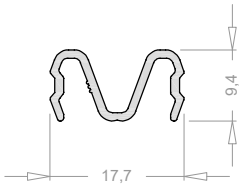

Unión de cercos

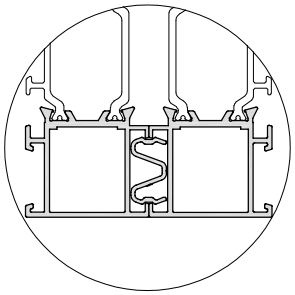

Escala 1:2

Perfil condensación

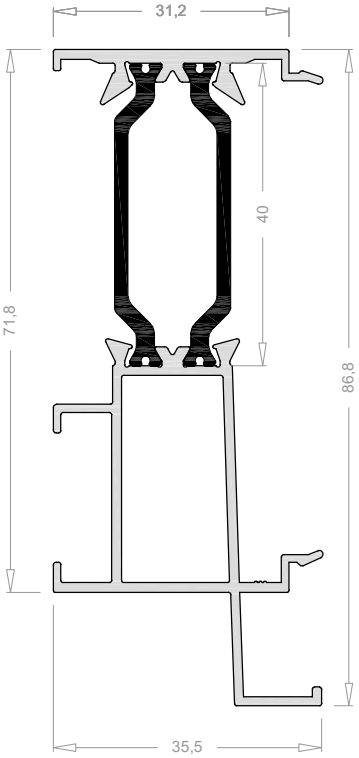

Perfil recogecondensaciones

6118

Solapes

Solape de 30 mm
4518

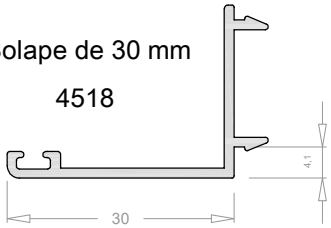

Solape de 45 mm
6017

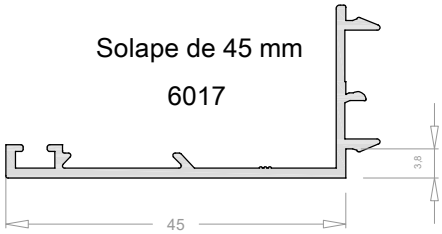

Solape de 30 mm
4519

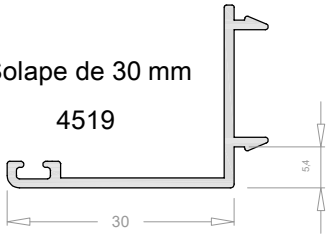

Solape de 30 mm
4620

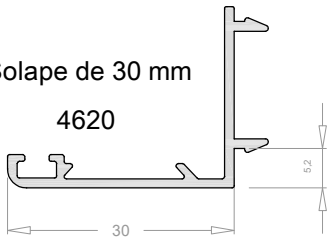

Pieza de fijación
solape 6019
9157

Solape de 40 mm
6019

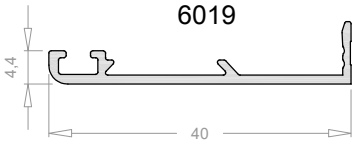

Solape de 60 mm
4629

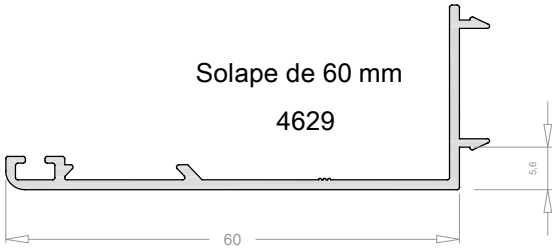

Grapa Fijación
solape 1534
1533

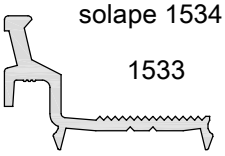

Solape de 35 mm
1534

Grapa Fijación
solape 4604
4603

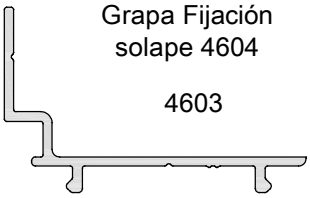

Solape de 40 mm
4604

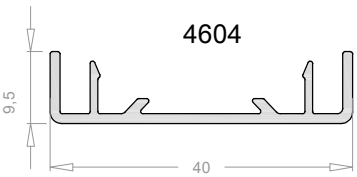

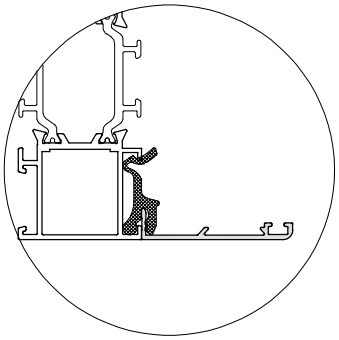

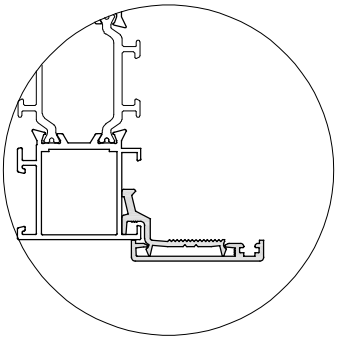

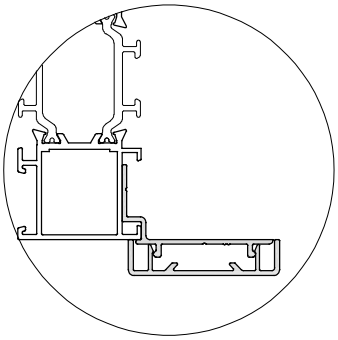

VENTANA - Una hoja

Serie 6100 A.71 RPT

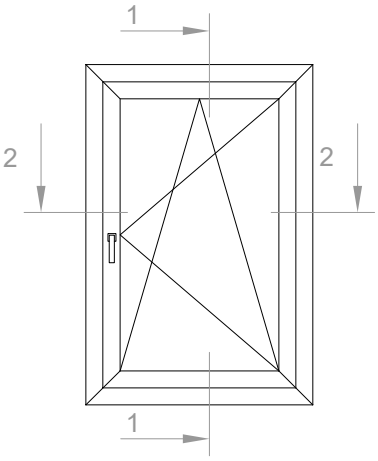

VENTANA - Una hoja

1

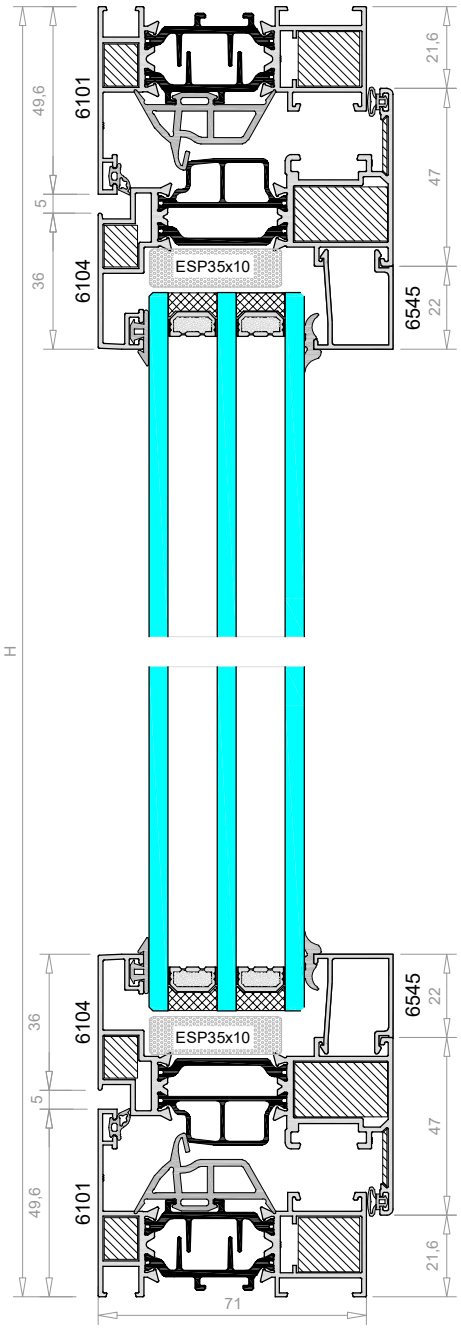

1

2

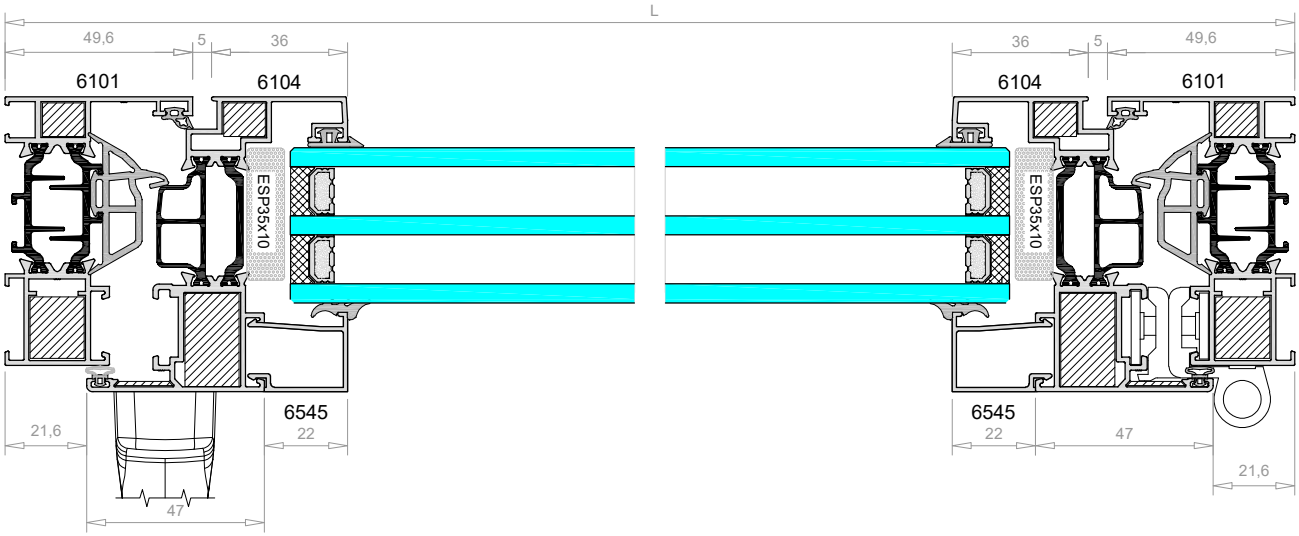

2

PERFILES. VENTANA S6100

PERFIL	DENOMINACIÓN	CORTE	1 HOJA	
			UDS	MEDIDA
6101	CERCO	45º	2	H
			2	L
6104 6113 6127 6128	HOJA	45º	2	H-43.2
			2	L-43.2

ACCESORIOS. S6100

PERFIL	DENOM. PERFIL	DENOM. ACCESORIO	REF.	1 HOJA
6101	CERCO	ESCUADRA 17.3x15	9414	4
		ESCUADRA 9.5x11.8	9412	4
6104 6127	HOJA VENTANA	ESCUADRA 25x15	9008	4
		ESCUADRA 9.5x11.8	9412	4
		ESCUADRA ALIN. 2x15.9	9880	4
6113 6128	HOJA REFORZADA	ESCUADRA 25x27	9009	4
		ESCUADRA 9.5x11.8	9412	4
		ESCUADRA ALIN. 2x15.9	9880	4
		ESCUADRA FUJI	9122	4

JUNTAS. S6100

REF.	DENOMINACIÓN JUNTA	1 HOJA
G1915	JUNTA DE CERCO*	2H+2L
G1917	JUNTA CENTRAL	2H+2L
----	ÁNGULO VULCANIZADO	4 Uds
G1887	JUNTA DE HOJA	2H+2L
G1805	JUNTA EXTERIOR DE ACRISTALAMIENTO	2H+2L
G1846-G1849	JUNTA INTERIOR DE ACRISTALAMIENTO	2H+2L
ESP35X10	ESPUMA TERMOACUSTICA 35X10 CON ADHESIVO	2H+2L

JUNTA DE CERCO*: Incluir si se desea; los ensayos están realizados sin esta junta

Nota: Estas medidas de corte y dimensiones son orientativas, no absolutas, por lo que se recomienda hacer las comprobaciones pertinentes.

VENTANA - Dos hojas

Serie 6100 A.71 RPT

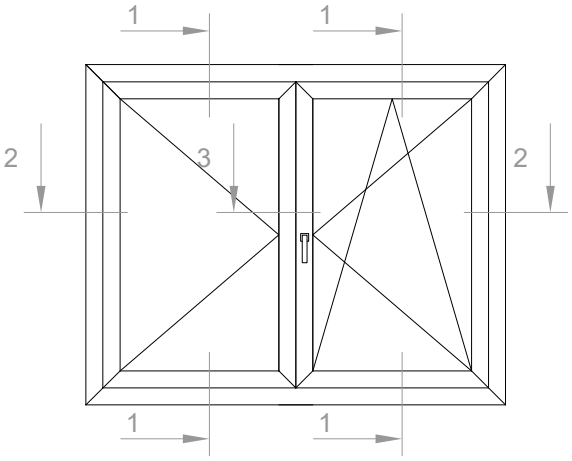

VENTANA - Dos Hojas

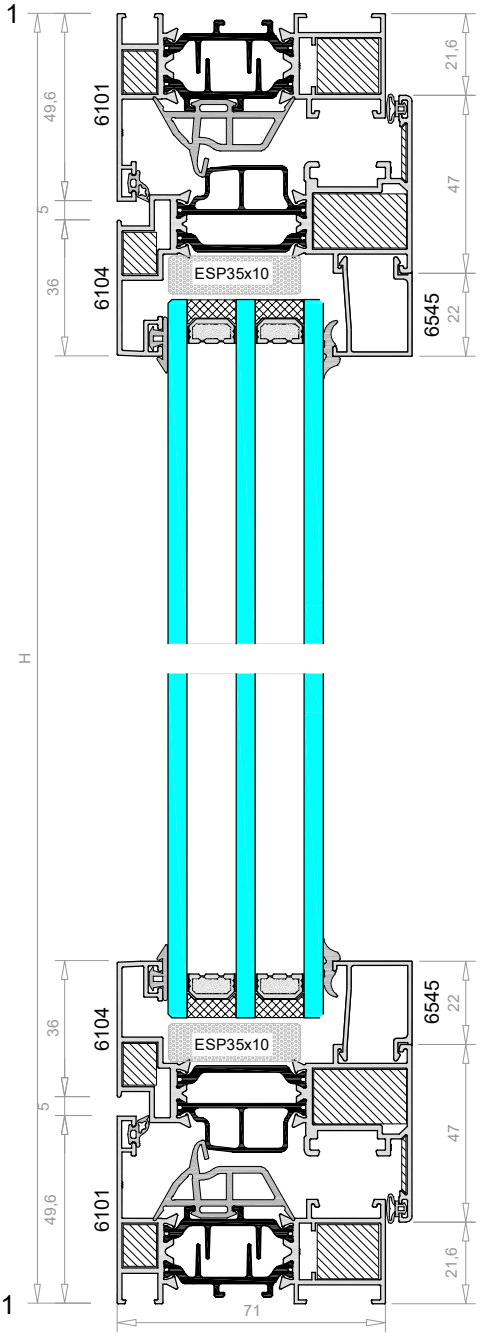

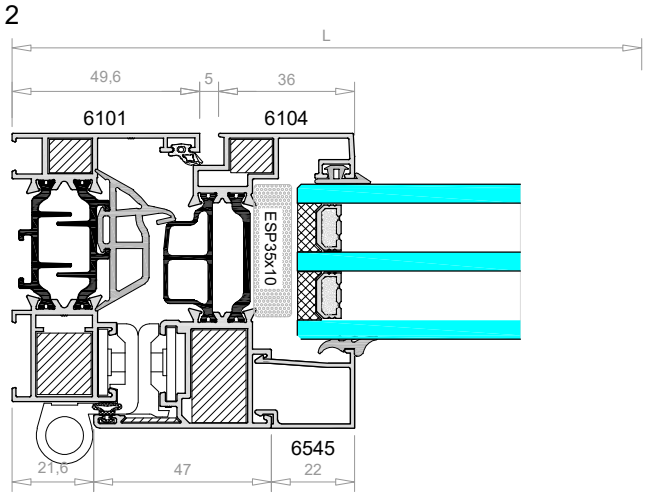

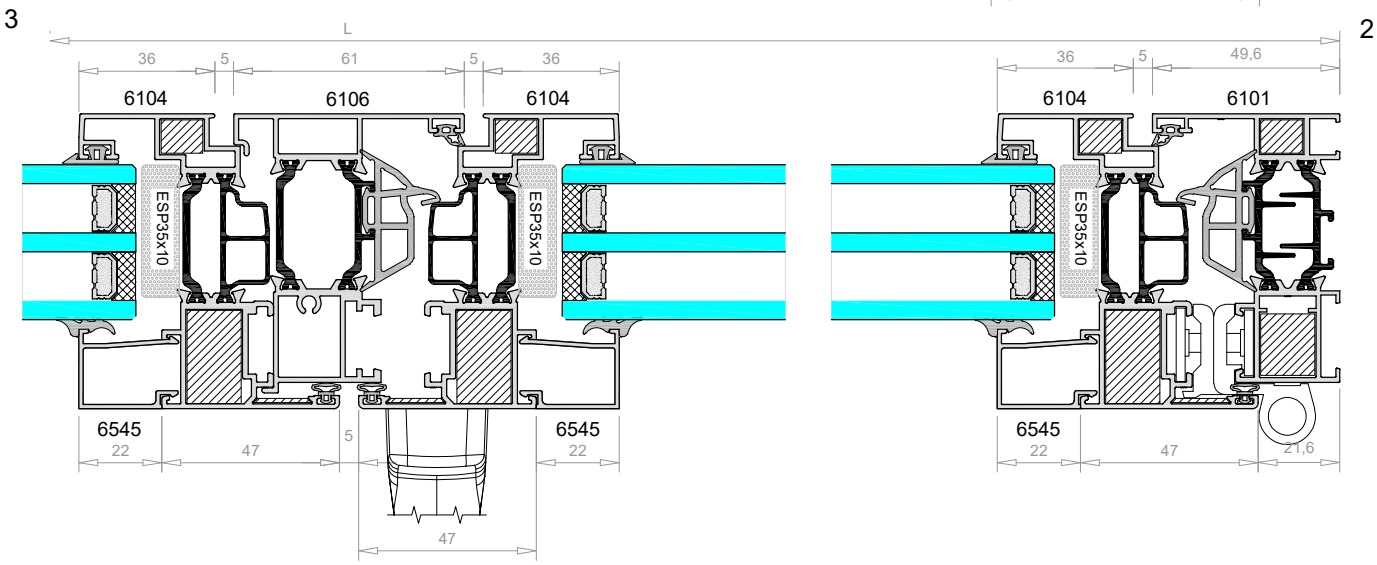

PERFILES. VENTANA S6100

PERFIL	DENOMINACIÓN	CORTE	2 HOJAS	
			UDS	MEDIDA
6101	CERCO	45º	2	H
			2	L
6104 6113	HOJA	45º	4	H-43.2
			4	(L-48.2)/2
6106	INVERSOR	90º	1	H-113.4

ACCESORIOS. S6100

PERFIL	DENOM. PERFIL	DENOM. ACCESORIO	REF.	2 HOJAS
6101	CERCO	ESCUADRA 17.3x15	9414	4
		ESCUADRA 9.5x11.8	9412	4
6104	HOJA VENTANA	ESCUADRA 25x15	9008	8
		ESCUADRA 9.5x11.8	9412	8
		ESCUADRA ALIN. 2x15.9	9880	8
6113	HOJA REFORZADA	ESCUADRA 25x27	9009	8
		ESCUADRA 9.5x11.8	9412	8
		ESCUADRA ALIN. 2x15.9	9880	8
		ESCUADRA FUJI	9122	8
6106	INVERSOR	KIT TAPAS INVERSOR	9141	1
		TORNILLO DIN 7982 Ø4.2x32	REF.	2

JUNTAS. S6100

REF.	DENOMINACIÓN JUNTA	2 HOJAS
G1915	JUNTA DE CERCO*	4H+2L
G1917	JUNTA CENTRAL	3H+2L
----	ÁNGULO VULCANIZADO	4 Uds
G1887	JUNTA DE HOJA	4H+2L
G1805	JUNTA EXTERIOR DE ACRISTALAMIENTO	4H+2L
G1846-G1849	JUNTA INTERIOR DE ACRISTALAMIENTO	4H+2L
ESP35X10	ESPUMA TERMOACUSTICA 35X10 CON ADHESIVO	4H+2L

JUNTA DE CERCO*: Incluir si se desea; los ensayos están realizados sin esta junta

Nota: Estas medidas de corte y dimensiones son orientativas, no absolutas, por lo que se recomienda hacer las comprobaciones pertinentes.

TABLA DE JUNQUILLOS

	11 mm	16 mm	21 mm	26 mm	31 mm	36 mm
Junquillo Recto*	6556	6546	6545	6544	6591	6592
Junquillo Curvo	4525	4526	4527	4528	----	4555
Junquillo Curvo + clip 9330	4593	4594	4595	4596	4639	----
Junquillo Curvo + clip 9191	4521	4522	4523	4524		4554

NOTA: * Dentro de esta gama de junquillos existe un junquillo de 24 mm (Ref. 6588) y otro de 29 mm (Ref. 6589) que no aparecen en la tabla

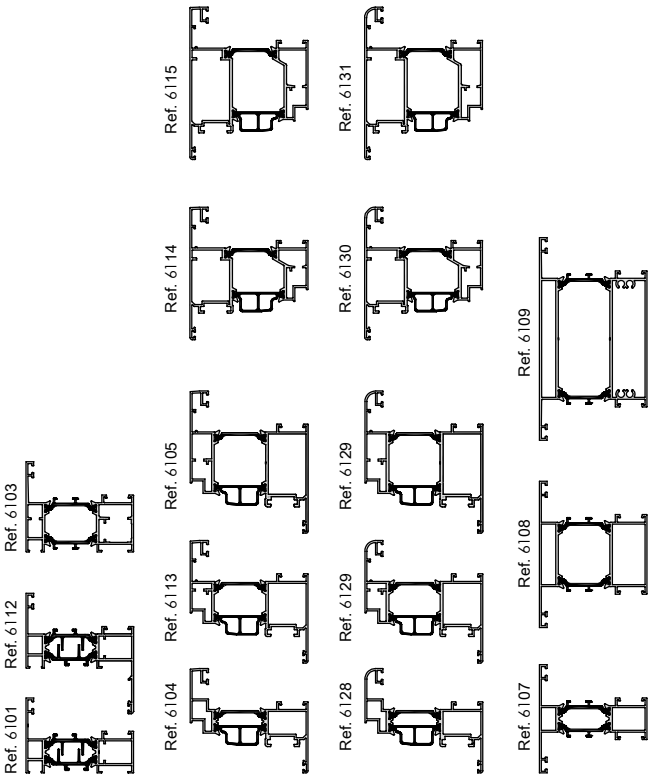

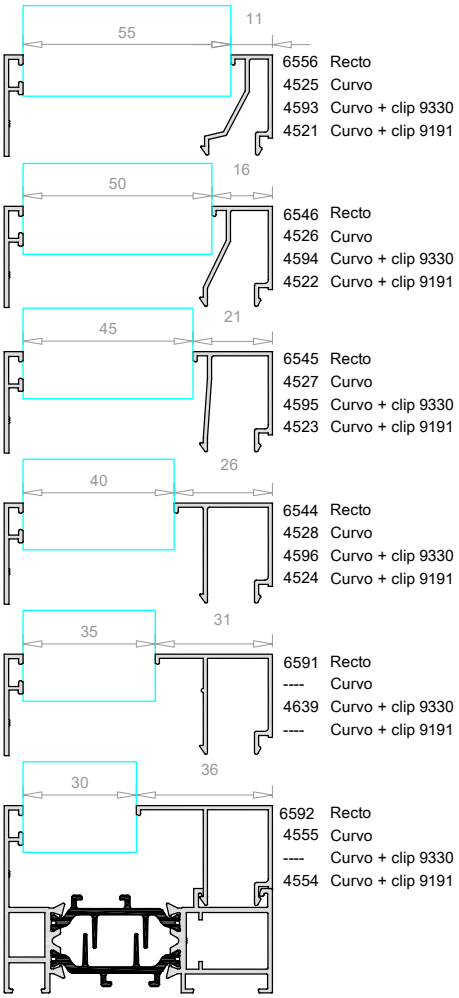

Cerco
6101

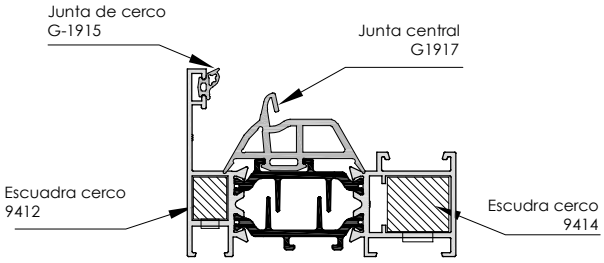

Cerco Reforzado
6103

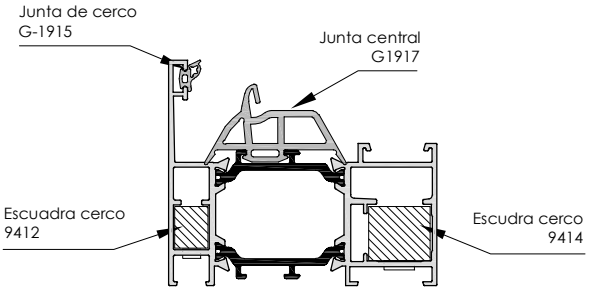

Cerco son solape (30 mm)
6112

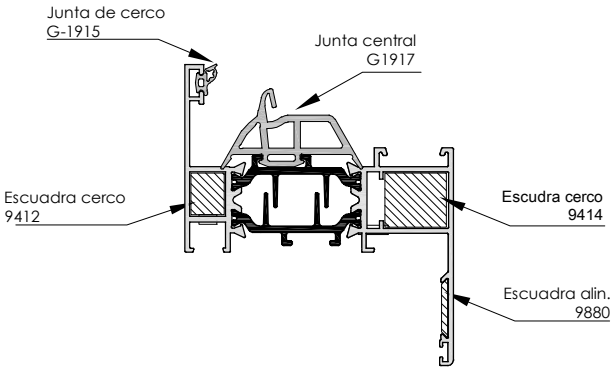

Travesaño estrecho (para apertura y fijo)
6107

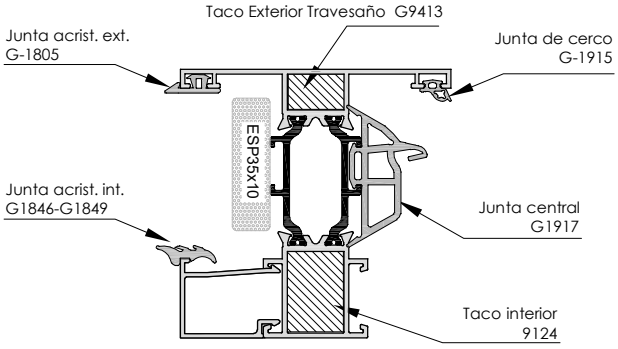

Travesaño intermedio (para apertura y fijo)

6108

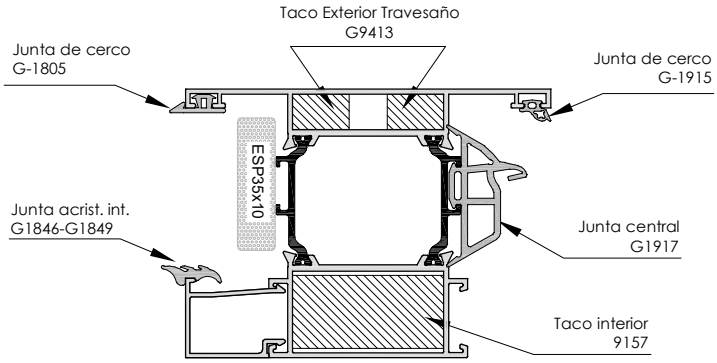

Travesaño intermedio (para apertura en ambos lados)

6108

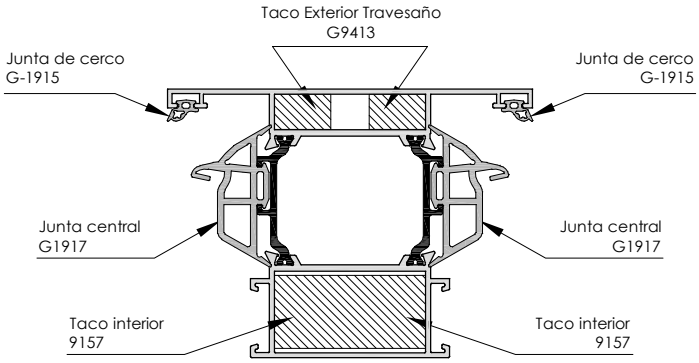

Travesaño de 134 mm (para apertura y fijo)

4209

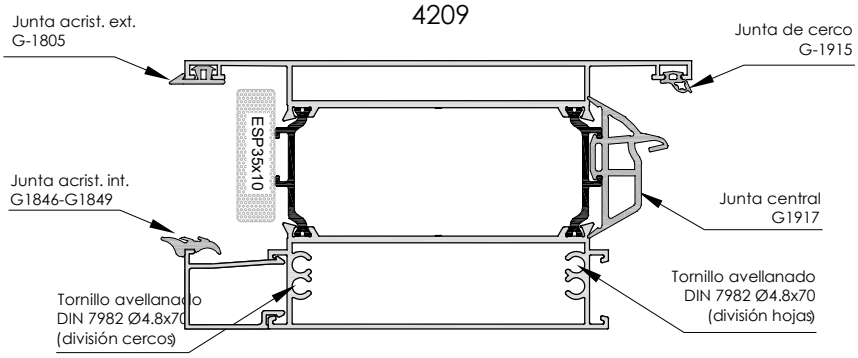

Hoja ventana
6104-6127

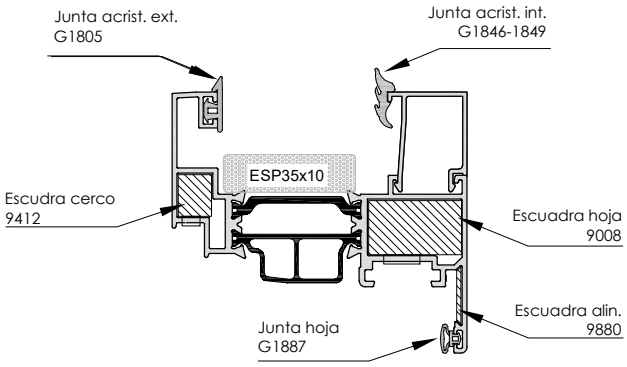

Hoja Reforzada
6113-6128

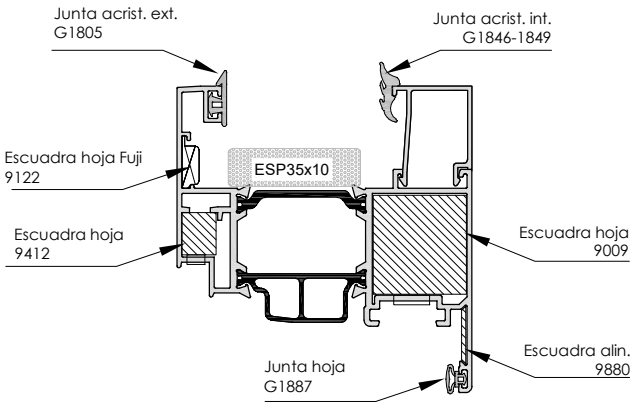

Hoja Puerta
6105-6129

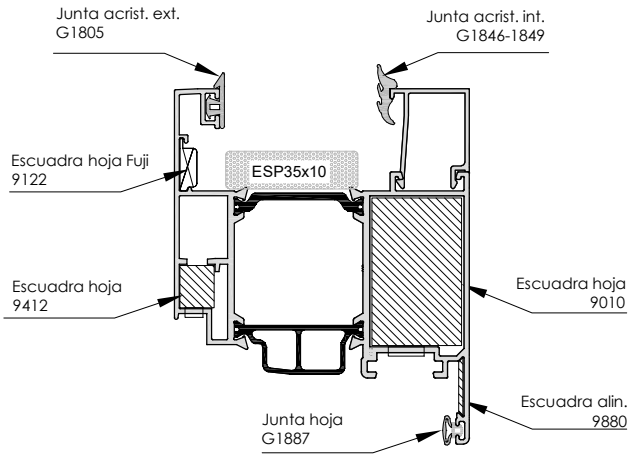

Inversor
6106

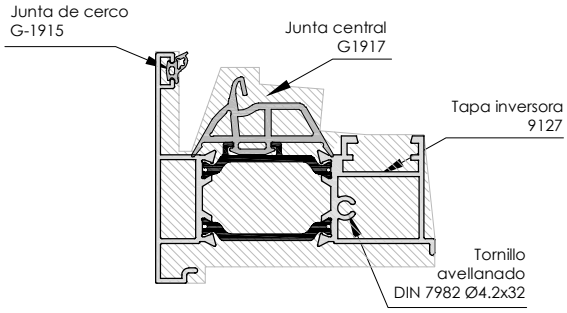

Hoja Apertura Exterior
6114-6130

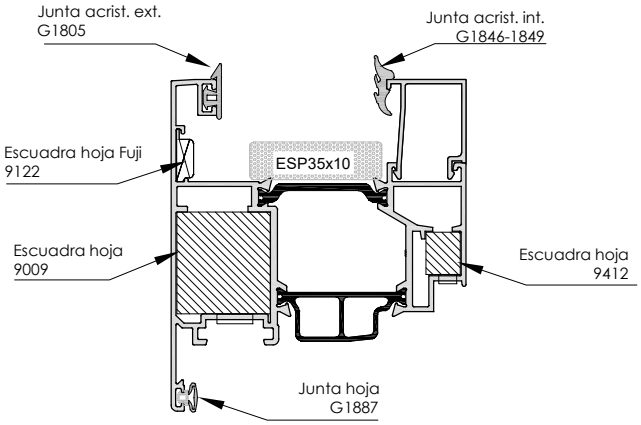

Hoja Apertura Exterior Puerta
6115-6131

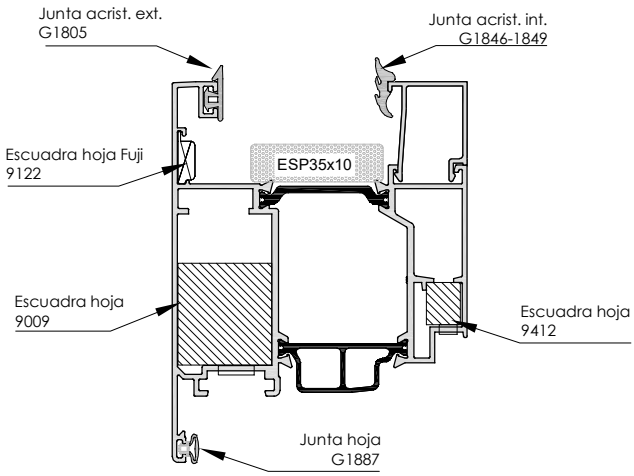

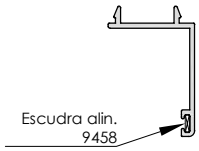

Solape 30 mm
4518

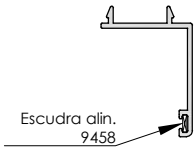

Solape 30 mm
4519

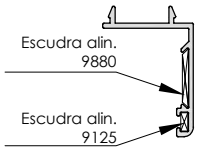

Solape 30 mm
4620

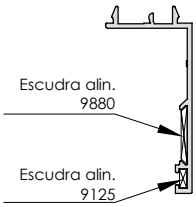

Solape 45 mm
6017

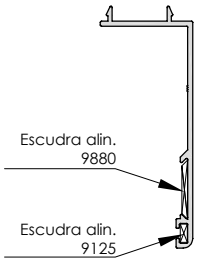

Solape 60 mm
4629

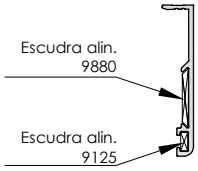

Solape 40 mm
6019

1534

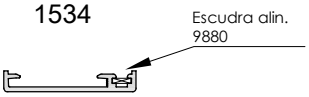

Solape 35 mm
1534

SIMER

www.simer-sa.es